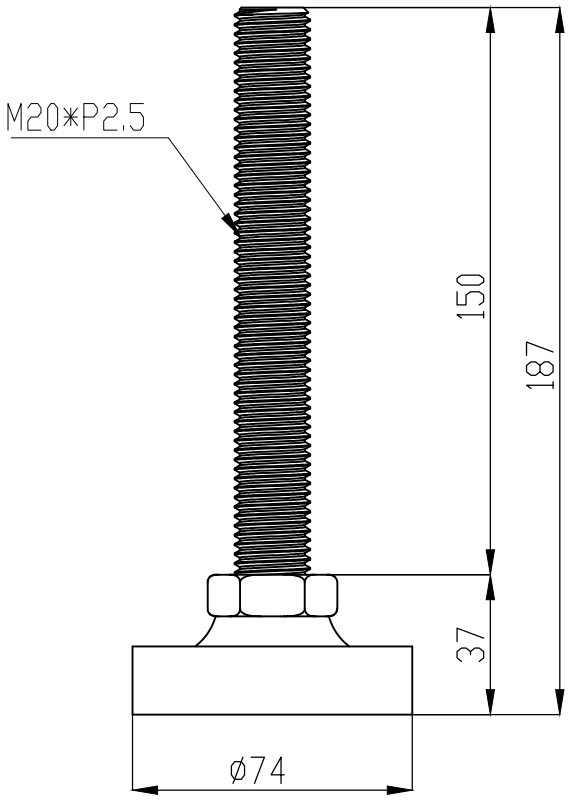

NOTE:

1. 廠牌:HIT
2. 底部:SUS304(拋光電鍍),含橡膠墊
3. 螺絲:SUS304(不鏽鋼)
4. 荷重:2500kg

除非另有指定 :
否則尺寸是以毫米為單位
表面加工 :
公差 :
線性 :
角度 :

加工處理 :

去除毛邊
與銳角

不要縮放工程圖

修訂版

	姓名	簽名	日期
繪製者			
檢查者			
校准者			
製程			
品管			

標題 :

鎬億企業有限公司

材料 :

重量 :

工程圖編號

S7020150R

A4

比例 :1:2

圖頁 1 OF 1