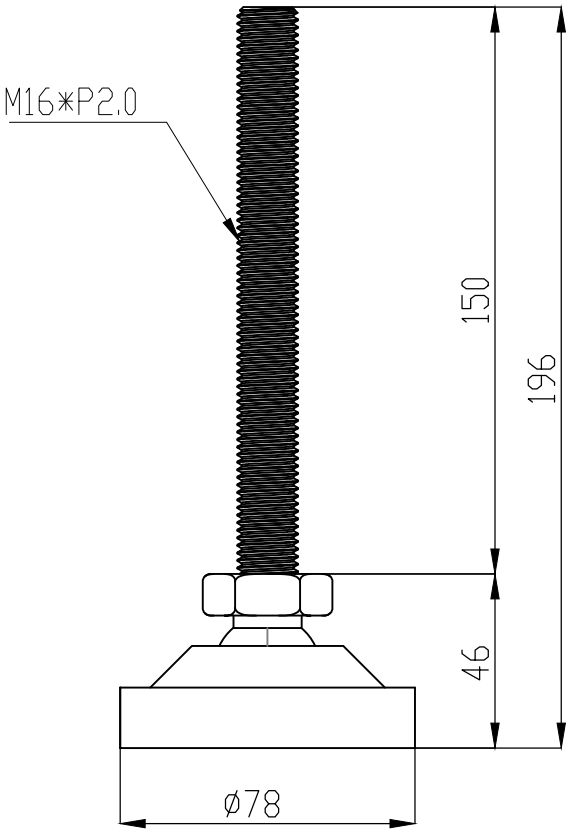

NOTE:

1. 廠牌:HIT
2. 底部:鋁合金壓鑄(拋光),含橡膠底座
3. 螺絲:SUS304(不鏽鋼)
4. 荷重:1000kg

除非另有指定 ： 否則尺寸是以毫米為單位 表面加工 ： 公差 ： 線性 ： 角度 ：	加工處理 ：	去除毛邊 與銳角	不要縮放工程圖 / 修訂版

	姓名	簽名	日期
繪製者			
檢查者			
校准者			
製程			
品管			

標題 ：

鎬億企業有限公司

材料 ：

重量 ：

工程圖編號 LCS7016150R

A4

比例 :1:2

圖頁 1 OF 1