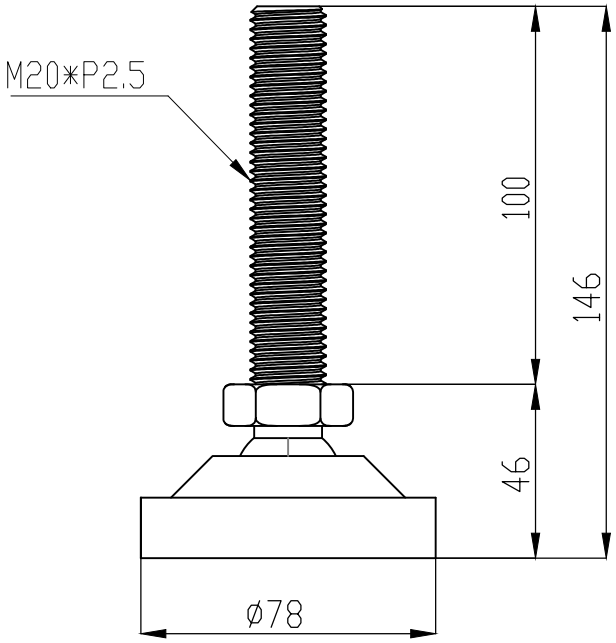

NOTE:

1. 廠牌:HIT
2. 底部:鋁合金壓鑄(拋光),含橡膠底座
3. 螺絲:SS41(鍍鋅)
4. 荷重:1500kg

除非另有指定 : 否則尺寸是以毫米為單位 表面加工 : 公差 : 線性 : 角度 :	加工處理 :	去除毛邊 與銳角	不要縮放工程圖 / 修訂版

	姓名	簽名	日期
繪製者			
檢查者			
核准者			
製程			
品管			

標題 :

鎬億企業有限公司

材料 :

重量 :

工程圖編號 LC7020100R

A4

比例 :1:2

圖頁 1 OF 1