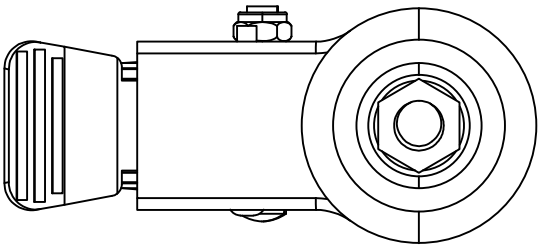

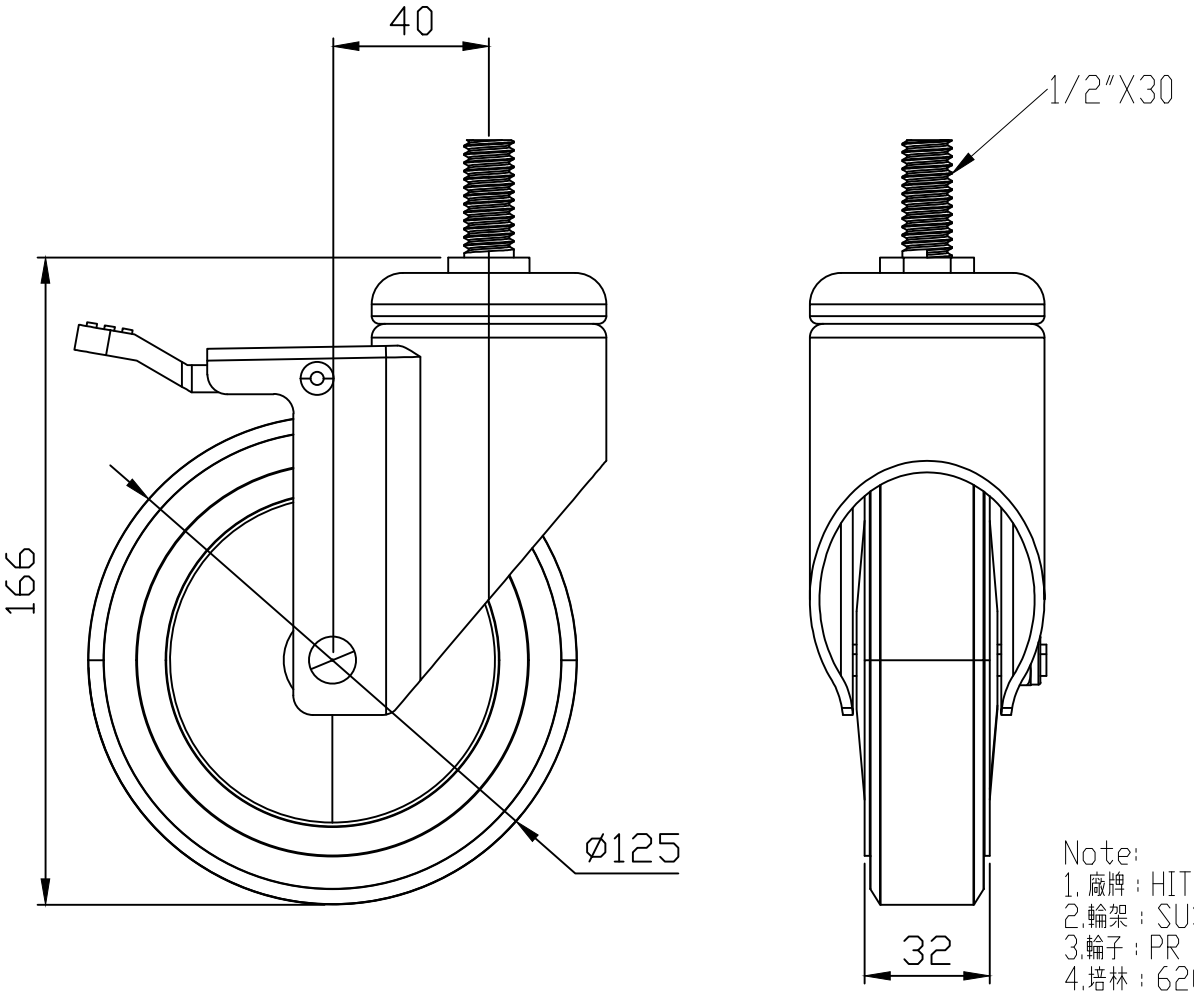

Note:
1. 廠牌：HIT
2.輪架：SUS304
3.輪子：PR
4.培林：6202*1
5.荷重：120kg

除非另有指定： 否則尺寸是以毫米為單位 表面加工： 公差： 線性： 角度：	加工處理：	去除毛邊 與銳角	不要縮放工程圖 / 修訂版

	姓名	簽名	日期			
繪製者						
檢查者						
核准者						
製程						
品管						

標題：

鎬億企業有限公司

材料：

工程圖編號 5PRST4B

A4

重量：

比例：1:2.5

圖頁 1 OF 1