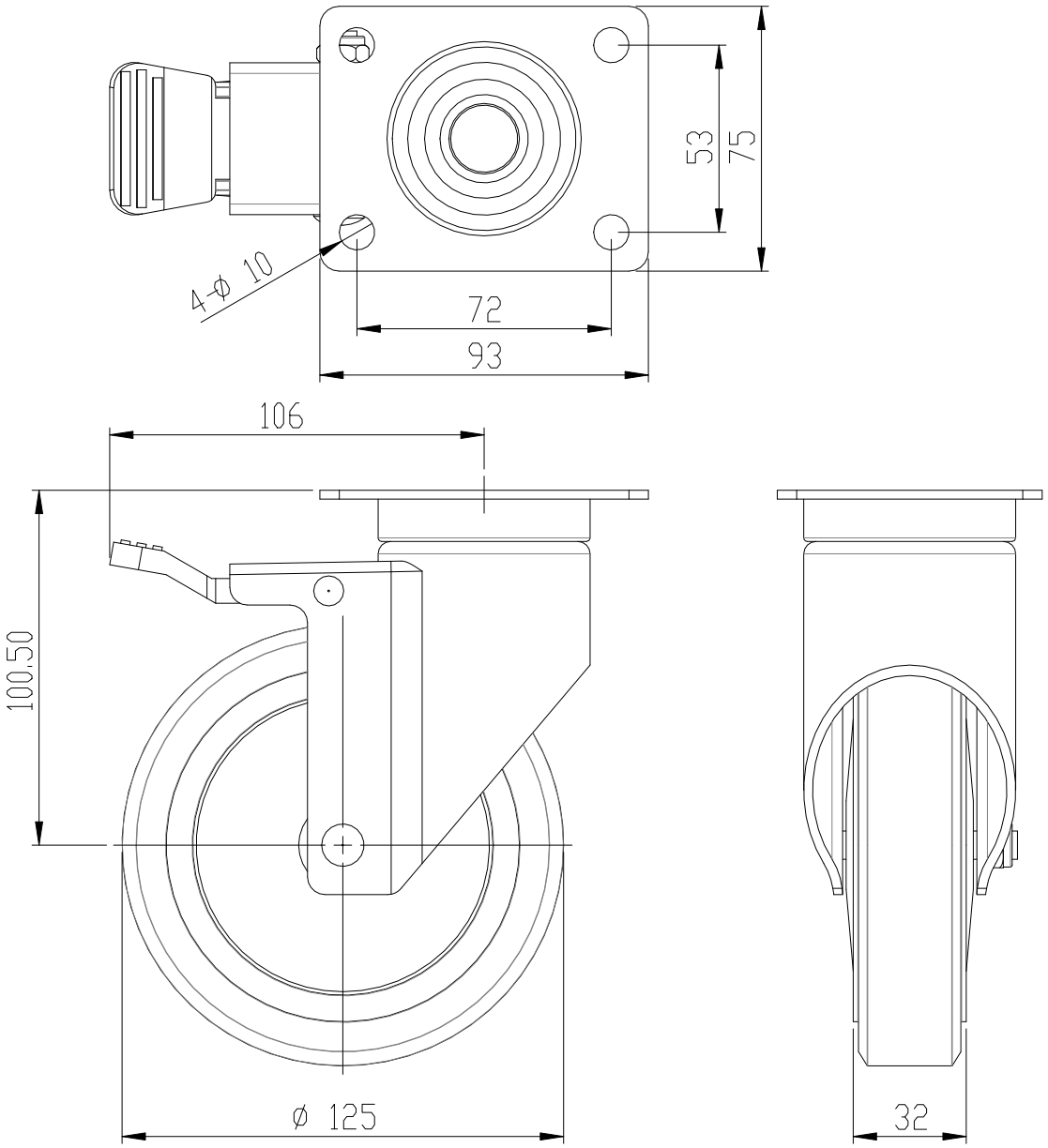

Note:
1, 廠牌：HIT
2,輪架：SUS304
3,輪子：PR
4,培林：6202*1
5,荷重：120kg

除非?有指定 ： 否則尺寸是以?米為?位 表面加工 ： 公差 ： 線性 ： 角度 ：	加工?理:			去除毛? ??角	不要縮放工程?	修訂版
					HIT ?億企業有限公司	
	姓名	?名	日期			標題: 5PRSTB
?製者						
??者						
核准者						
製程						
品管				材料 ：	工程?編?	A4
				重量 ：		?頁 1 OF 1