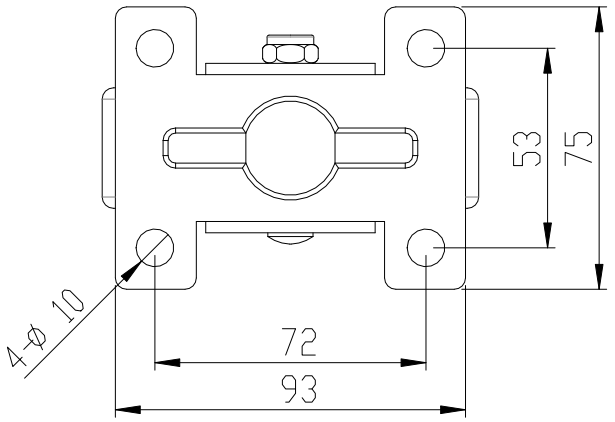

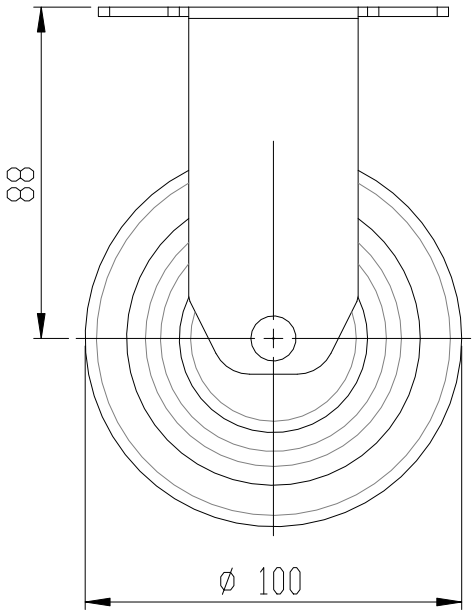

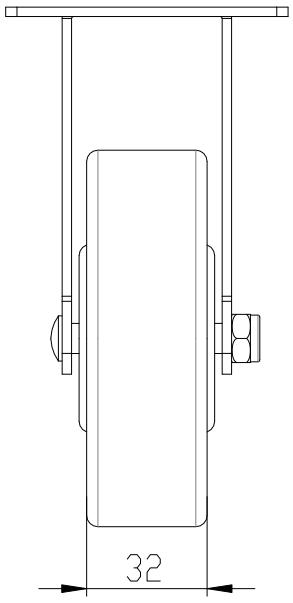

Note:
1. 廠牌：HIT
2.輪架：SUS304
3.輪子：白色尼龍
4.培林：套筒
5.荷重：120kg

除非?有指定 ：
否則尺寸是以?米為?位
表面加工 ：
公差 ：
線性 ：
角度 ：

加工?理:

去除毛?
??角

不要縮放工程?

修訂版

HIT ?億企業有限公司

	姓名	?名	日期			
?製者						
??者						
核准者						
製程						
品管						

材料 ：

重量 ：

標題:

4NYSTC

工程?編?

A4

?頁 1 OF 1