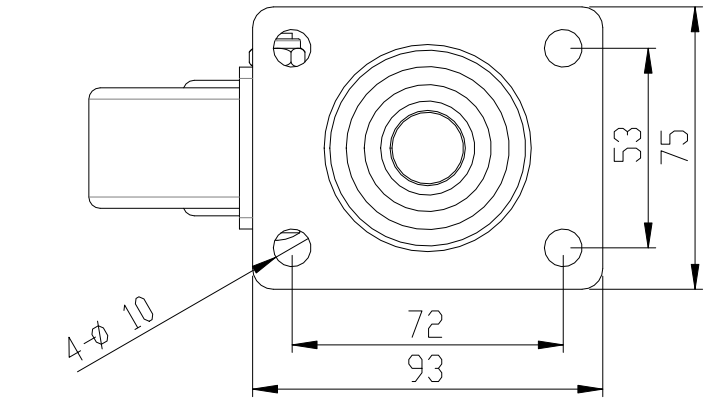


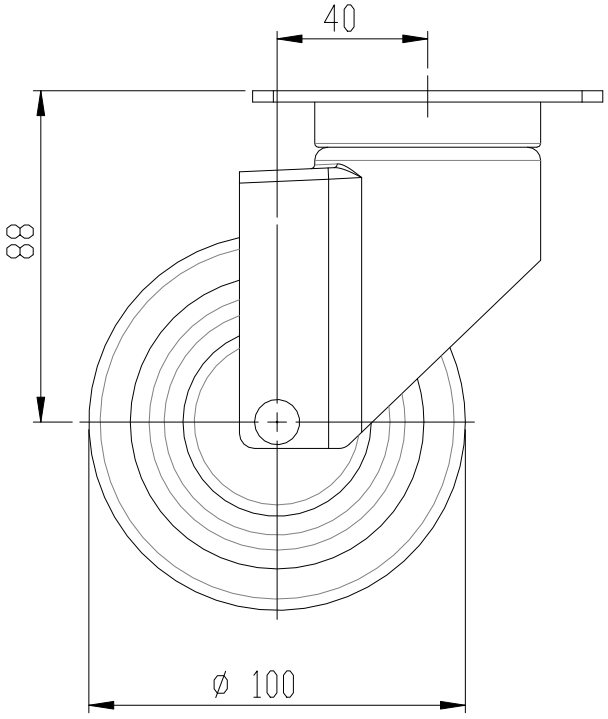


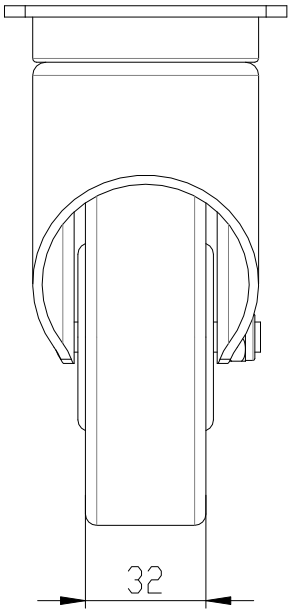


Note:
1. 廠牌：HIT
2.輪架：SUS304
3.輪子：白色尼龍
4.培林：套筒
5.荷重：120kg

| | | | |
|---|---|---|---|
| 除非?有指定 ：<br>否則尺寸是以?米為?位<br>表面加工 ：<br>公差 ：<br>線性 ：<br>角度 ： | 加工?理: | 去除毛?<br>??角 | 不要縮放工程? / 修訂版 |
| | | | HIT ?億企業有限公司 |

| | 姓名 | ?名 | 日期 | | | |
|---|---|---|---|---|---|---|
| ?製者 | | | | | | |
| ??者 | | | | | | |
| 核准者 | | | | | | |
| 製程 | | | | | | |
| 品管 | | | | 材料 ： | | |
| | | | | | | |
| | | | | | | |
| | | | | 重量 ： | | |

標題:

4NYSTA

工程?編?

A4

?頁 1 OF 1