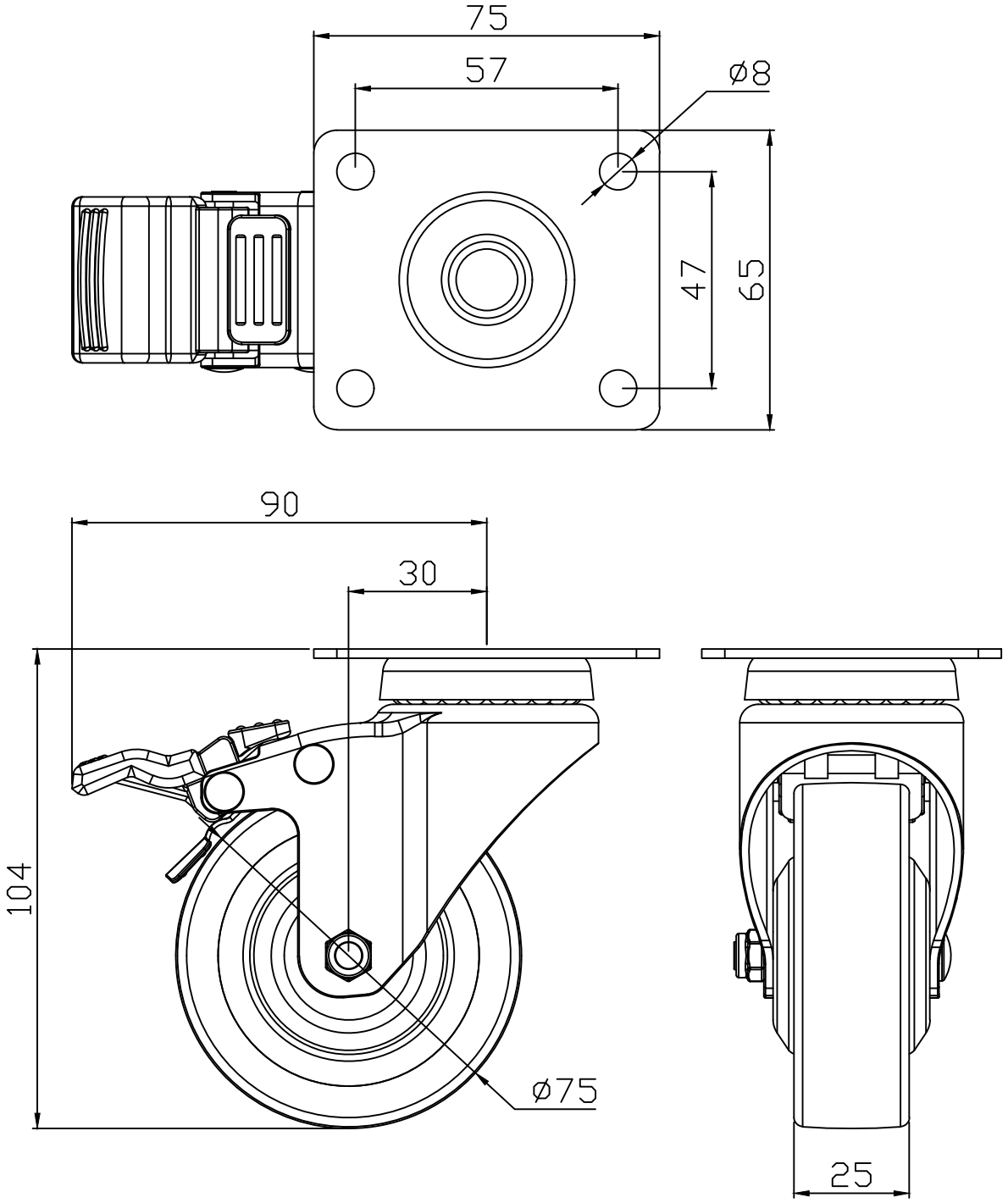

Note:
1.廠牌：HIT
2.輪架：**鍍鉻**
3.輪子：**導電橡膠**
4.培林：608Z*2
5.荷重：60kg

除非另有指定： 否則尺寸是以毫米為單位 表面加工： 公差： 線性： 角度：	加工處理：	去除毛邊 與銳角	不要縮放工程圖 / 修訂版

	姓名	簽名	日期
繪製者			
檢查者			
核准者			
製程			
品管			

標題：

鎬億企業有限公司

材料：

工程圖編號 3ELMTB

A4

重量：

比例：1:2.5

圖頁 1 OF 1