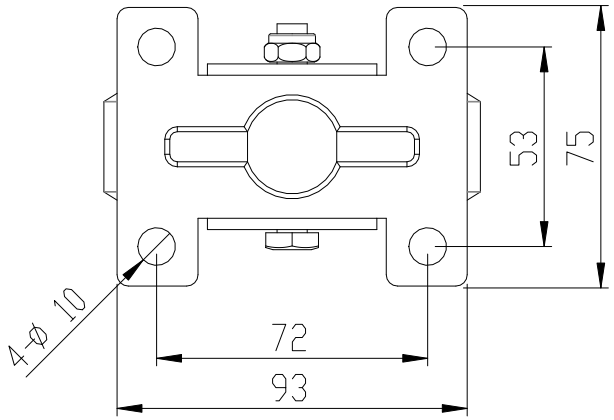

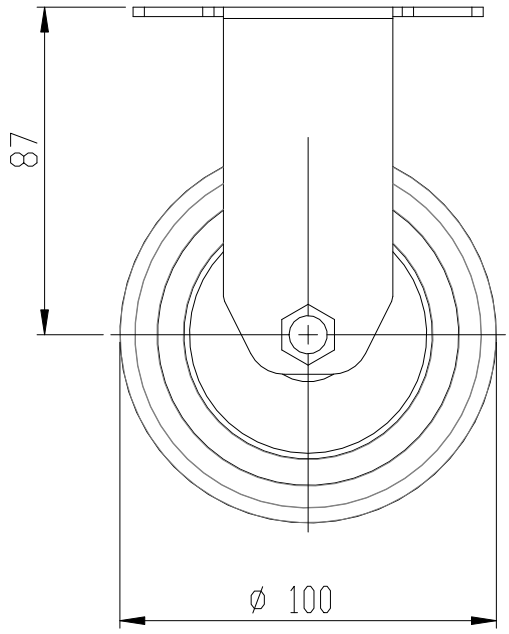

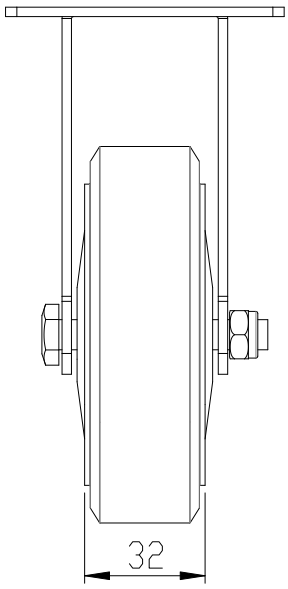

Note:
1. 廠牌：HIT
2.輪架：鍍?
3.輪子：白色尼龍
4.培林：套筒
5.荷重：100kg

除非?有指定 ：
否則尺寸是以?米為?位
表面加工 ：
公差 ：
線性 ：
角度 ：

加工?理:

去除毛?
??角

不要縮放工程?

修訂版

HIT ?億企業有限公司

	姓名	?名	日期
?製者			
??者			
核准者			
製程			
品管			

材料 ：

重量 ：

標題:

4NY362TC

工程?編?

A4

?頁 1 OF 1