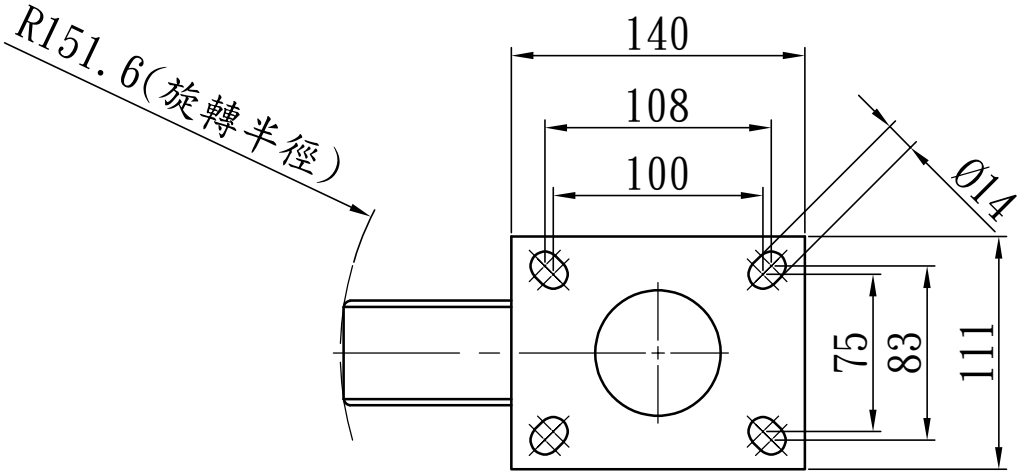

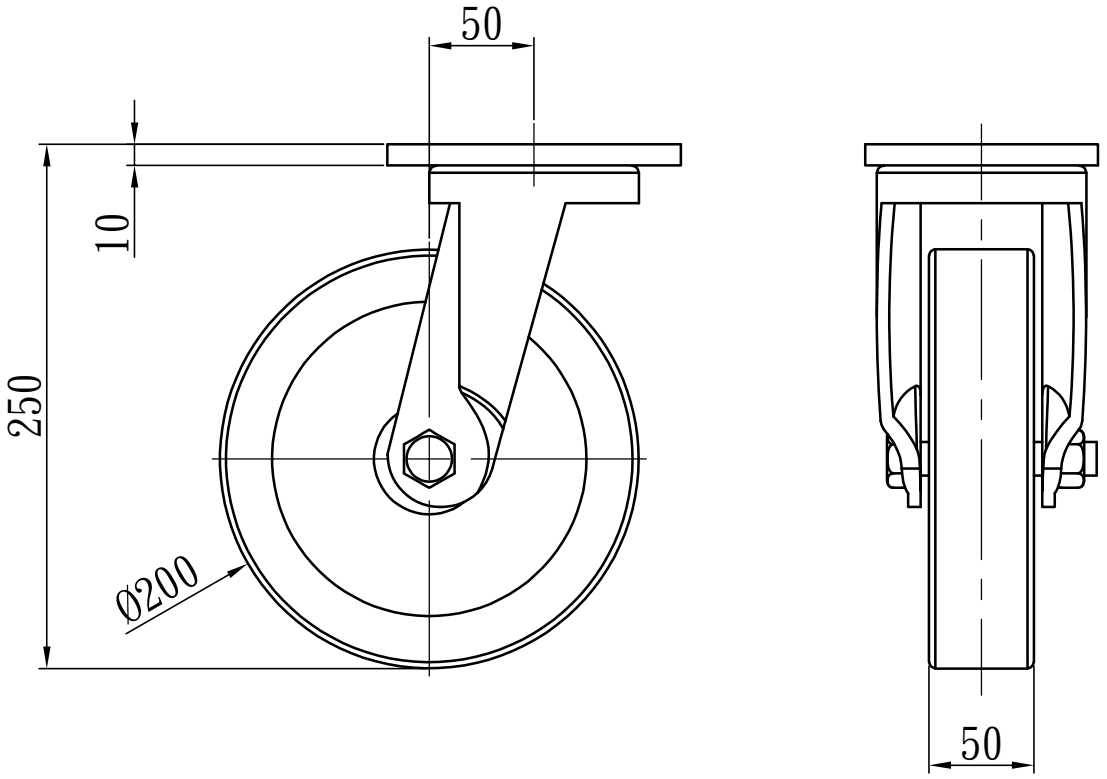

圖面備註:

1.輪架:烤漆

2.輪子:尼龍

3.荷重:800(kg)

鎬億企業有限公司
HICKWALL TECH CASTER INDUSTRIAL CO.,LTD.
TEL:02-86888975 FAX:02-86881197 E-MAIL:service@hittech-tw.com

產品料號: 8NYHDA

圖紙 A4

日期		品保		繪圖員		檢查		核准		圖面比例	1:1