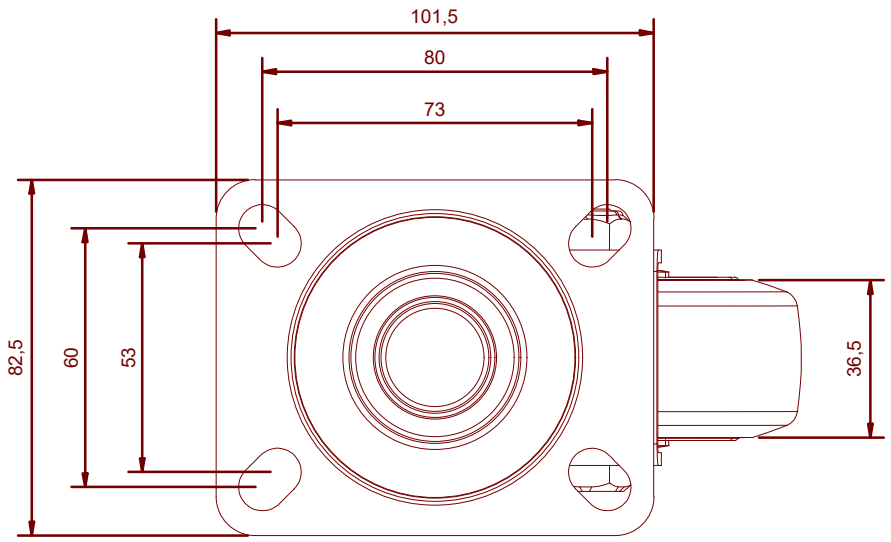


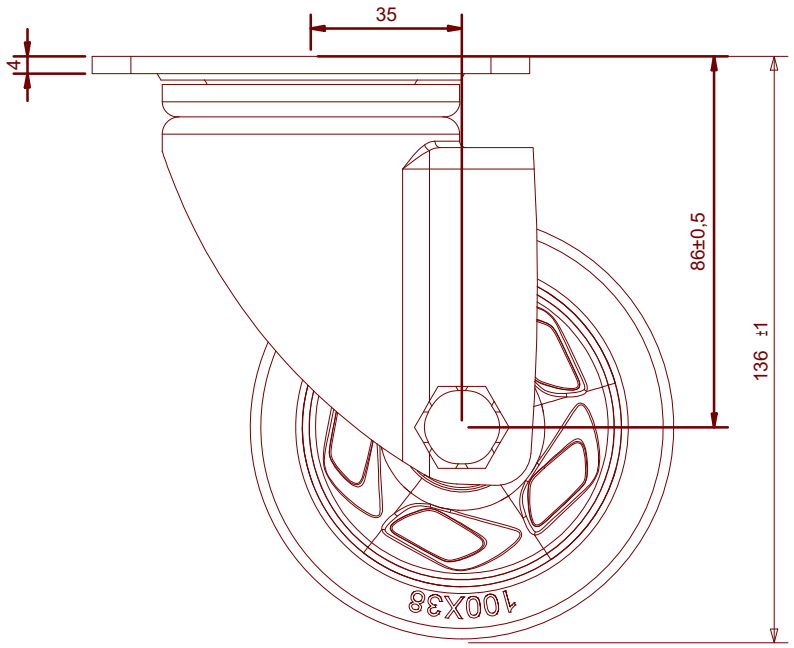


NOTE:

1. 廠牌:HIT
2. 輪架:鍍鋅
3. 輪子:PP
4. 荷重:140kg

| | | | |
|---|---|---|---|
| 除非另有指定 ：<br>否則尺寸是以毫米為單位<br>表面加工 ：<br>公差 ：<br>線性 ：<br>角度 ： | 加工處理 ： | 去除毛邊<br>與銳角 | 不要縮放工程圖 / 修訂版 |

| | 姓名 | 簽名 | 日期 |
|---|---|---|---|
| 繪製者 | | | |
| 檢查者 | | | |
| 核准者 | | | |
| 製程 | | | |
| 品管 | | | |

材料 ：

重量 ：

標題 ：

鎬億企業有限公司

工程圖編號

4PPH62A

A4

比例 :1:3

圖頁 1 OF 1