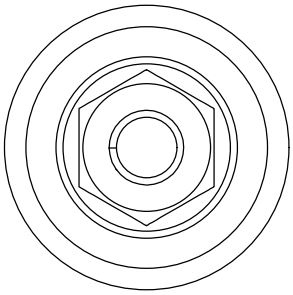

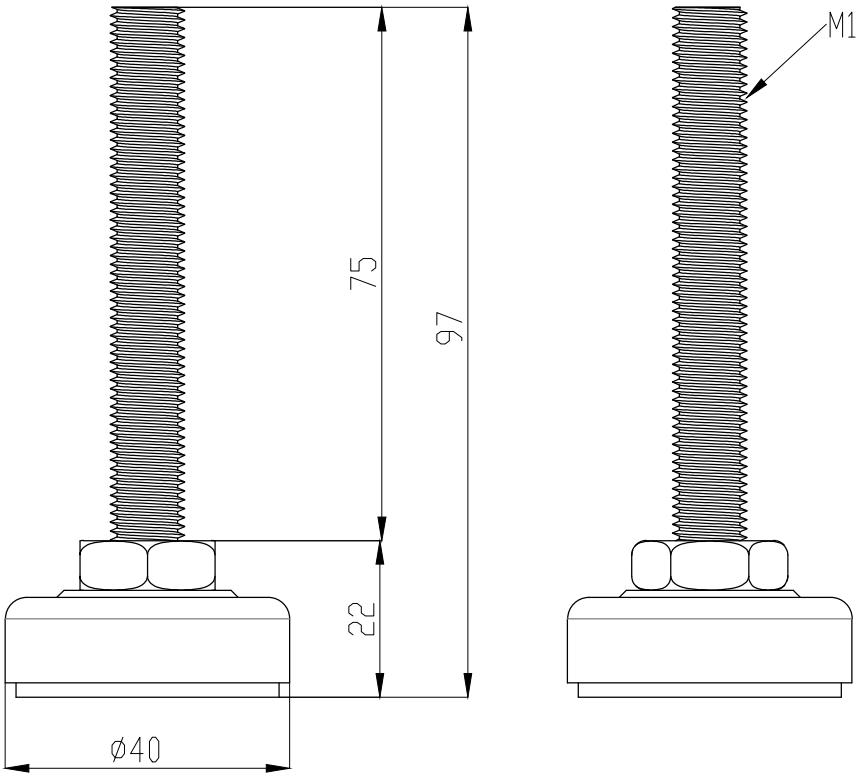

Note:
1. 廠牌 : HIT
2. 底座 : 鐵板(黑色電著塗裝)含橡膠墊
3. 螺絲 : SS41(黑色電著塗裝)
4. 荷重 : 300KG

除非另有指定 : 否則尺寸是以毫米為單位 表面加工 : 公差 : 線性 : 角度 :	加工處理:				去除毛邊 與銳角	不要縮放工程圖 / 修訂版
	姓名	簽名	日期			標題: 鎬億企業有限公司
繪製者						
檢查者						
核准者						
製程						
品管				材料 :		工程圖編號 B4012075 / A4
				重量 :		比例 1:2 / 圖頁 1 OF 1