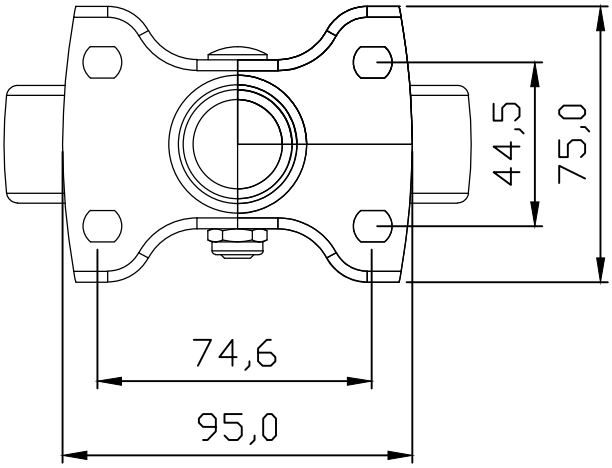

NOTE:

1.廠牌:HIT
2.輪架:黑色電泳處理
3.輪子:灰色PU聚氨酯
4.抗靜電效果:10^6~10^9
5.單顆荷重:150kg

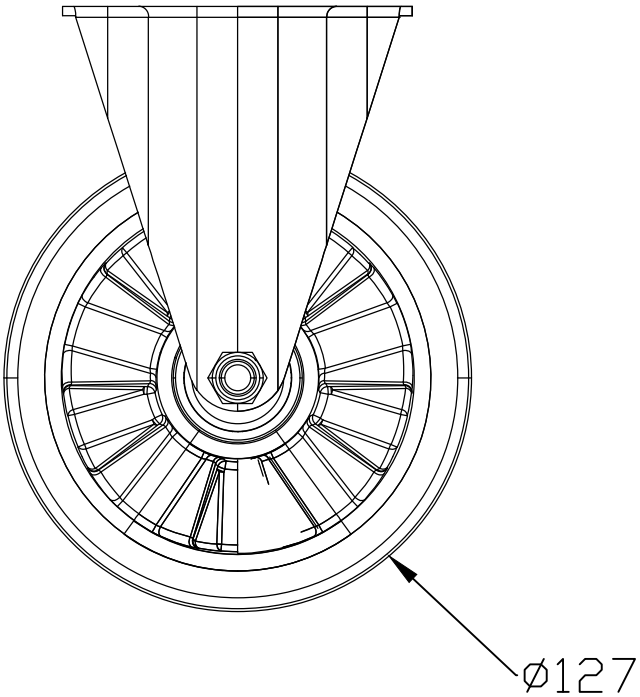

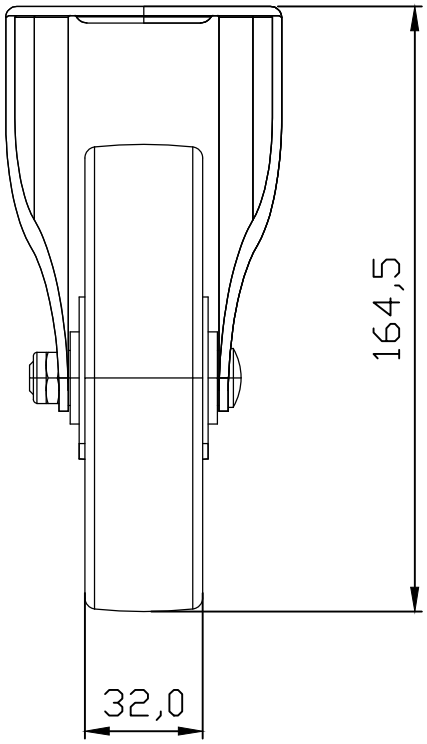

除非另有指定 : 否則尺寸是以毫米為單位 表面加工 : 公差 : 線性 : 角度 :	加工處理 :	去除毛邊 與銳角	不要縮放工程圖 / 修訂版

	姓名	簽名	日期
繪製者			
檢查者			
核准者			
製程			
品管			

材料 :

重量 :

機體 :

鎬億企業有限公司

工程圖編號 5ATBHDC

A4

比例 1:2

圖頁 1 OF 1