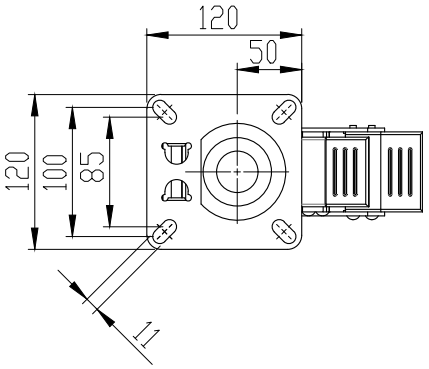

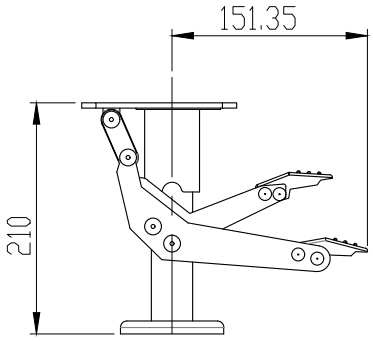

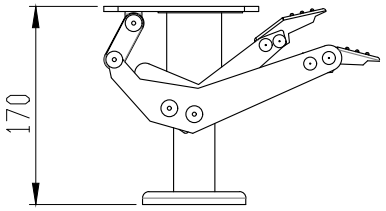

Note:
1. 廠牌：HIT
2. 材質：鍍鉻處理
3. 單重：1.8KG
4. 荷重：300KG
5. 配合輪：150mm

除非另有指定 ： 否則尺寸是以毫米為單位 表面加工 ： 公差 ： 線性 ： 角度 ：	加工處理:	去除毛邊 與銳角	不要縮放工程圖 / 修訂版
			HIT 鎬億企業有限公司

	姓名	簽名	日期
繪製者			
檢查者			
校准者			
製程			
品管			

材料 ：

重量 ：

標題:

SH006

工程圖編號

A4

比例 :1:5

圖頁 1 OF 1