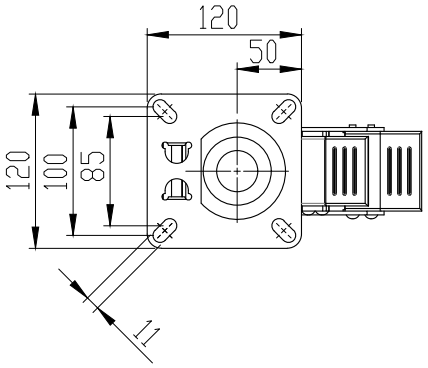

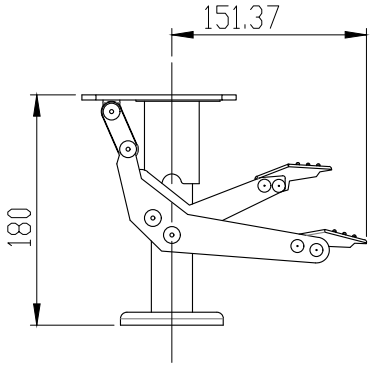

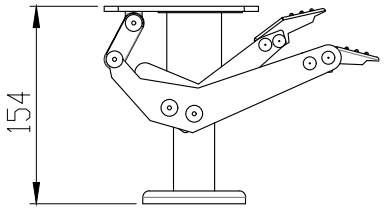

Note:
1. 廠牌：HIT
2.材質：鍍鉻處理
3.單重：1.7KG
4.荷重：200KG
5.配合輪：125mm

除非另有指定 ： 否則尺寸是以毫米為單位 表面加工 ： 公差 ： 線性 ： 角度 ：	加工處理:	去除毛邊 與銳角	不要縮放工程圖 / 修訂版
			HIT 鎬億企業有限公司

	姓名	簽名	日期
繪製者			
檢查者			
校準者			
製程			
品管			

材料 ：

重量 ：

標題:

SH005

工程圖編號

A4

比例 :1:5

圖有 1 OF 1