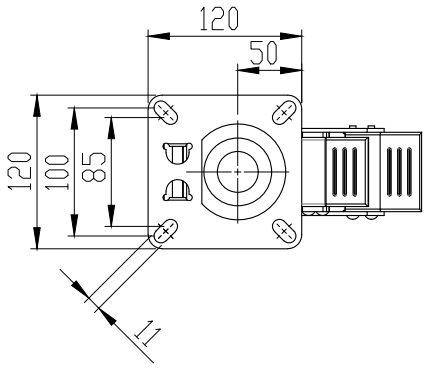

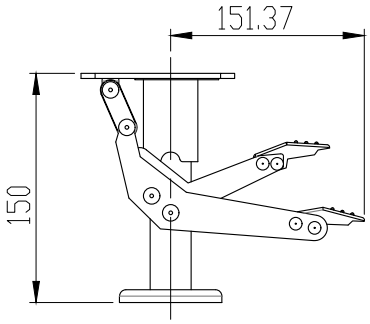

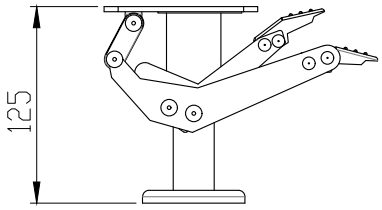

Note:
1. 廠牌：HIT
2. 材質：鍍鉻處理
3. 單重：1.6KG
4. 荷重：200KG
5. 配合輪：100mm

除非另有指定 ：
否則尺寸是以毫米為單位
表面加工 ：
公差 ：
線性 ：
角度 ：

加工處理:

去除毛邊
與銳角

不要縮放工程圖

修訂版

HIT 鎬億企業有限公司

	姓名	簽名	日期
繪製者			
檢查者			
校准者			
製程			
品管			

材料 ：

重量 ：

標題:

SH004

工程圖編號

A4

比例 :1:5

圖頁 1 OF 1