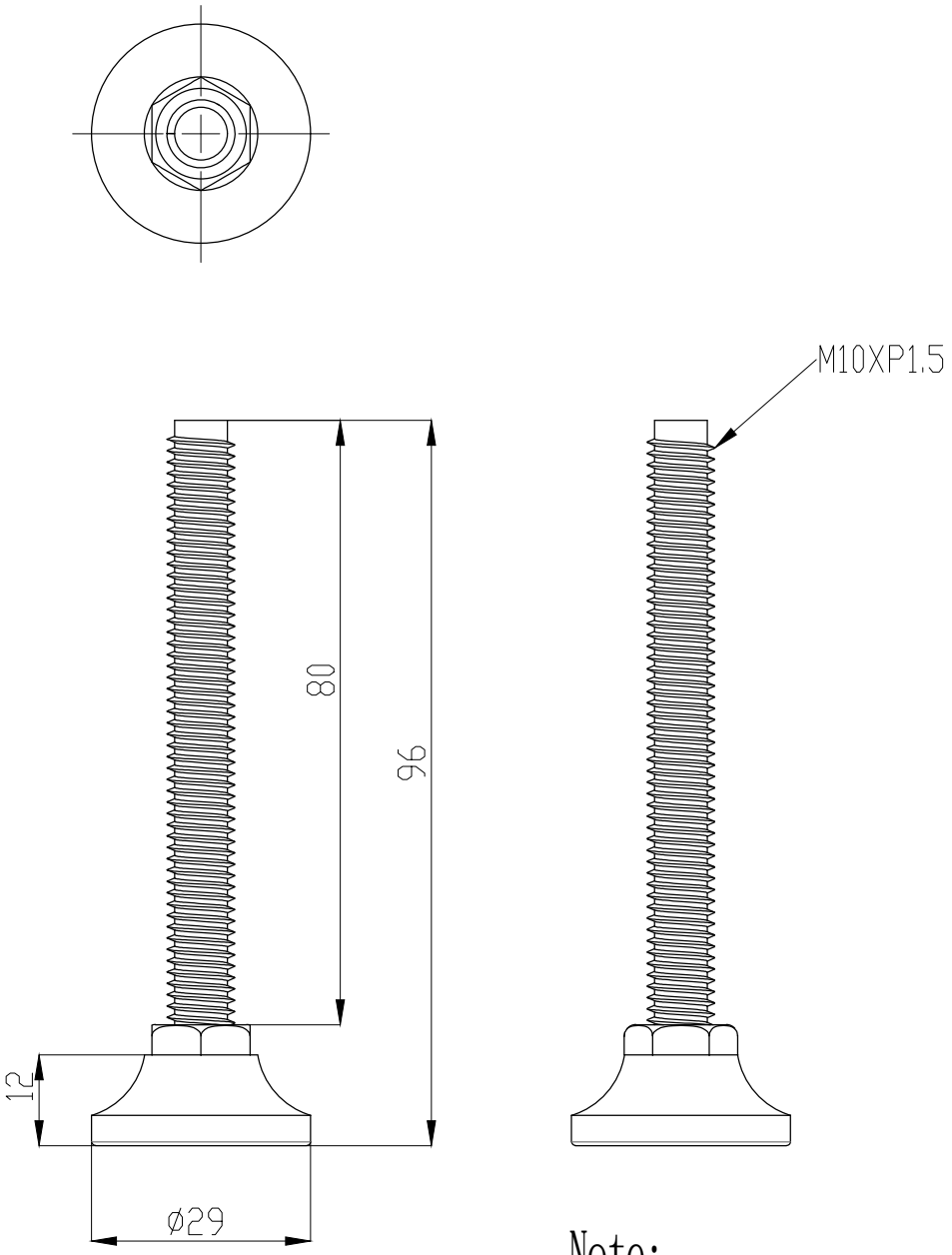

Note:
1. 廠牌 : HIT
2. 底座 : 電著塗裝黑色
3. 螺絲 : SS41(鍍鋅)
4. 荷重 : 100KG

除非另有指定 : 否則尺寸是以毫米為單位 表面加工 : 公差 : 線性 : 角度 :	加工處理:			去除毛邊 與銳角	不要縮放工程圖	修訂版
	姓名	簽名	日期		標題: 鎬億企業有限公司	
繪製者						
檢查者						
核准者						
製程						
品管				材料 :	工程圖編號 G291080	A4
				重量 :	比例 :1:1	圖頁 1 OF 1