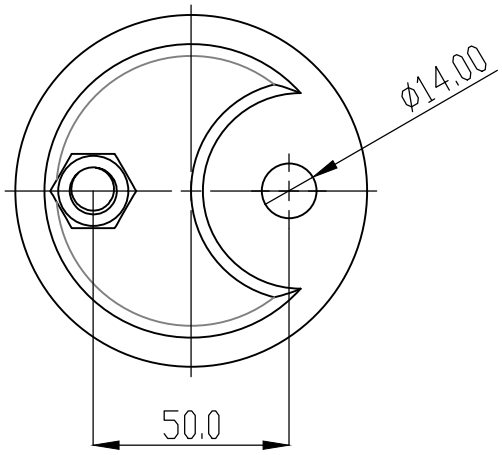


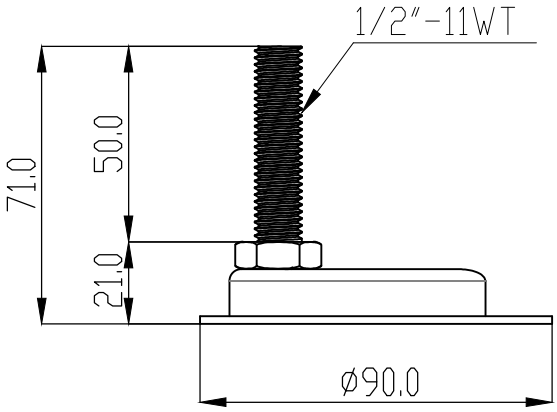


NOTE:

1. 廠牌:HIT
2. 底部:不鏽鋼(SUS304)
3. 螺絲:不鏽鋼(SUS304)
4. 荷重:200kg

| | | |
|---|---|---|
| 除非另有指定 :<br>否則尺寸是以毫米為單位<br>表面加工 :<br>公差 :<br>線性 :<br>角度 : | 加工處理 : | 去除毛邊<br>與銳角 |

| | | |
|---|---|---|
| 不要縮放工程圖 | 修訂版 | |

| | 姓名 | 簽名 | 日期 |
|---|---|---|---|
| 繪製者 | | | |
| 檢查者 | | | |
| 核准者 | | | |
| 製程 | | | |
| 品管 | | | |

材料 :

重量 :

標題 :

鎬億企業有限公司

工程圖編號 MS904050

A4

比例 :1:2

圖頁 1 OF 1