其余：

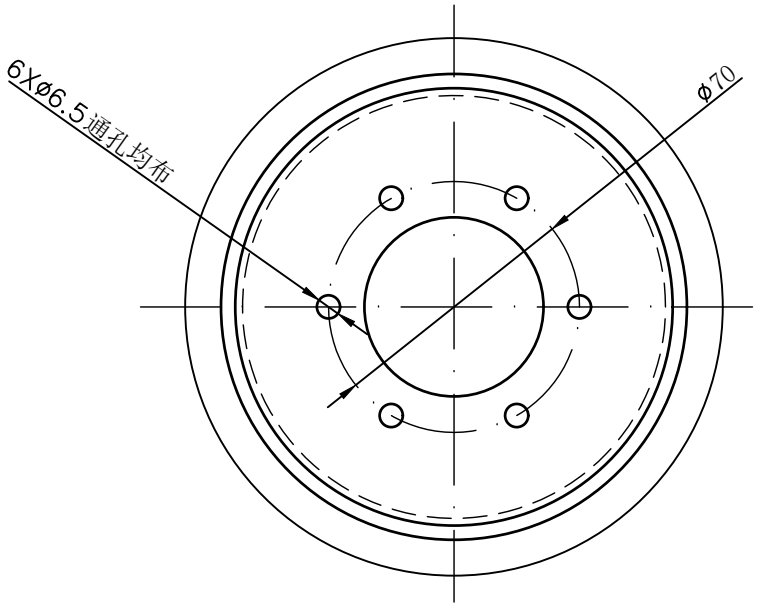

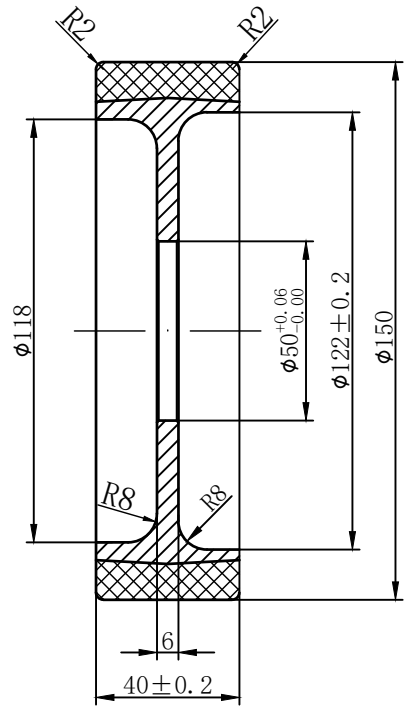

技术要求：

1、轮芯材质为：铸铁。

2、单轮胎面材质：高级聚氨酯，硬度为：93º ±2A，颜色为：乳白色。

3、轮芯表面喷黑色漆。

4、单轮可承载280KG。

产品编号

⌀150*40乳白色高级PU胶喷黑漆铸铁轮⌀50轴孔（上海）						2WDWPU1540/F5070/5/93a		
						图纸编号	H6580W	
						投影视角	数 量	重 量	比 例
	标 记	处 数	更改文件号或说明	签 字	年、月、日		1		1：1
	设 计			日 期		共		张	
	制 图		梁展宇	日 期	2018-8-9	鎬億企業有限公司			
材料： 铸铁+ P U	审 核			日 期					
	批 准			版 本	R 0 1				