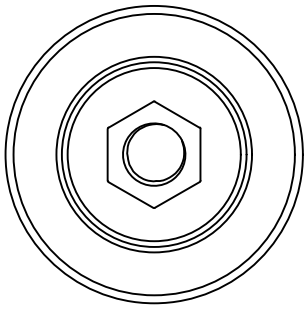

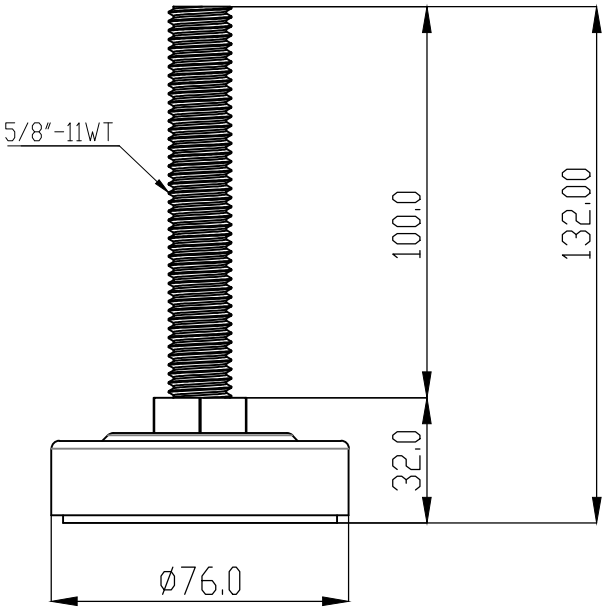

NOTE:
1. 廠牌:HIT
2. 底座:鐵板(黑色電著塗裝)含橡膠墊
3. 螺絲:SS41(黑色電著塗裝)
4. 荷重:500KG

除非另有指定 ： 否則尺寸是以毫米為單位 表面加工 ： 公差 ： 線性 ： 角度 ：	加工處理 ：	去除毛邊 與銳角

	姓名	簽名	日期
繪製者			
檢查者			
核准者			
製程			
品管			

材料 ：

重量 ：

不要縮放工程圖	修訂版

標題 ：

鎬億企業有限公司

工程圖編號 B805100

A4

比例 :1:2

圖頁 1 OF 1