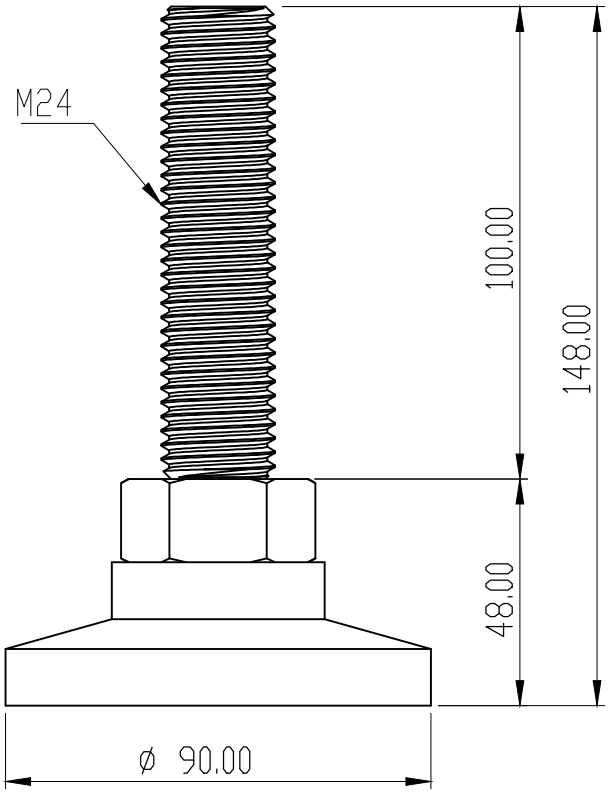


NOTE:

1. 廠牌:HIT
2. 底部:鋁合金壓鑄一體成型
3. 螺絲:SUS304(不鏽鋼)
4. 荷重:3000kg

除非另有指定 :
否則尺寸是以毫米為單位
表面加工 :
公差 :
線性 :
角度 :

加工處理 :

去除毛邊
與銳角

不要縮放工程圖

修訂版

| | 姓名 | 簽名 | 日期 |
|---|---|---|---|
| 繪製者 | | | |
| 檢查者 | | | |
| 核准者 | | | |
| 製程 | | | |
| 品管 | | | |

標題 :

鎬億企業有限公司

材料 :

重量 :

工程圖編號

LS9024100

A4

比例 :1:1.6

圖頁 1 OF 1