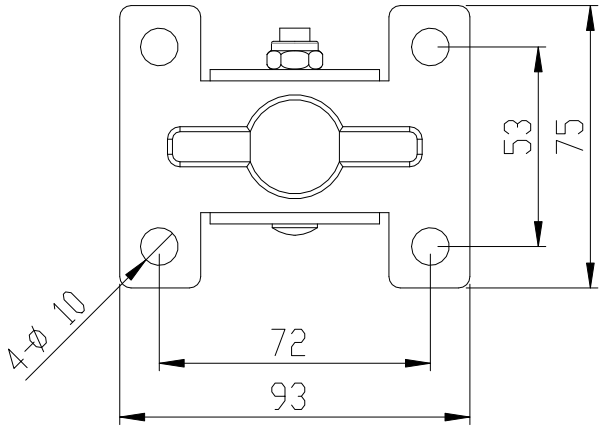

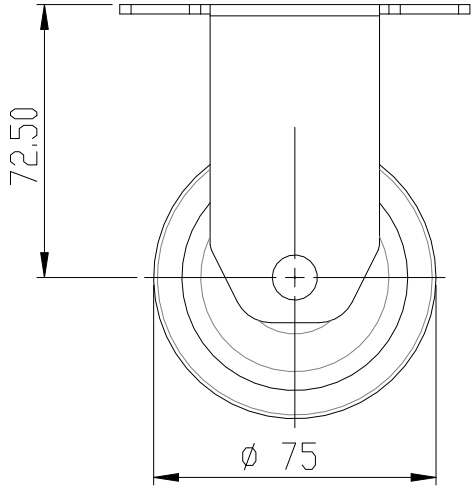

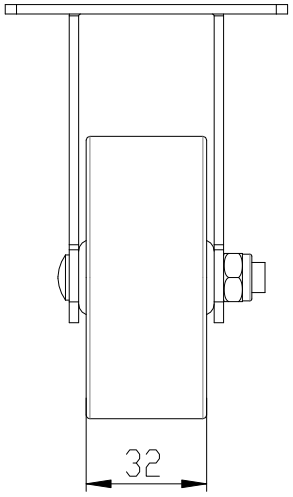

Note:
1. 廠牌：HIT
2.輪架：SUS304
3.輪子：白色尼龍
4.培林：套筒
5.荷重：120kg

除非?有指定 ： 否則尺寸是以?米為?位 表面加工 ： 公差 ： 線性 ： 角度 ：		加工?理:		去除毛? ??角	不要縮放工程?	修訂版
					HIT ?億企業有限公司	
	姓名	?名	日期			
?製者						
??者						
核准者						
製程						
品管				材料 ：	工程?編?	A4
				重量 ：	比例 :1:2	?頁 1 OF 1

標題:

3NYSTC