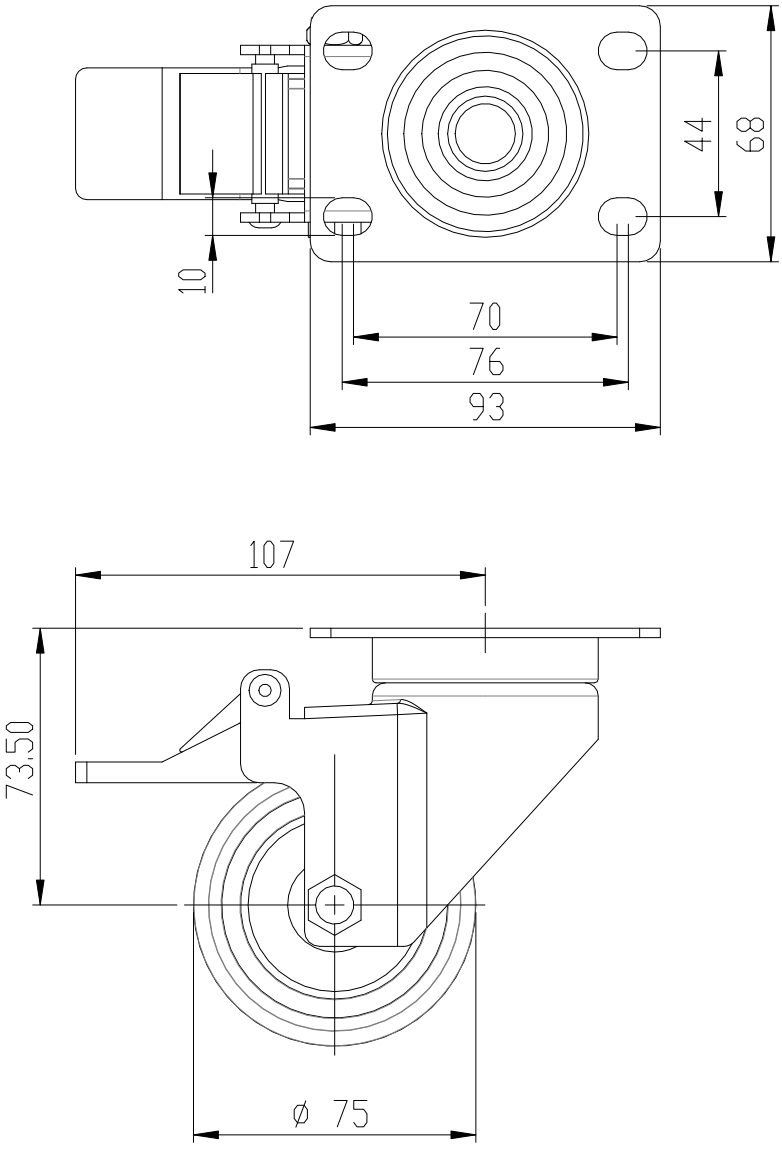

Note:
1. 廠牌：HIT
2.輪架：鍍?
3.輪子：PR
4.培林：608Z*2
5.荷重：100kg

除非?有指定 ： 否則尺寸是以?米為?位 表面加工 ： 公差 ： 線性 ： 角度 ：	加工?理:			去除毛? ??角	不要縮放工程?	修訂版
					HIT ?億企業有限公司	
	姓名	?名	日期		標題:	
?製者					3PR362B	
??者						
核准者						
製程						
品管				材料 ：	工程?編?	A4
				重量 ：	比例 :1:5	?頁 1 OF 1