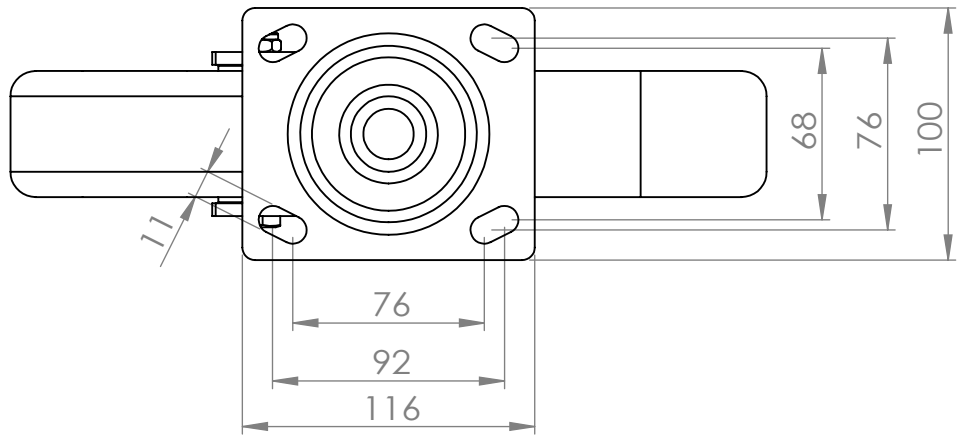

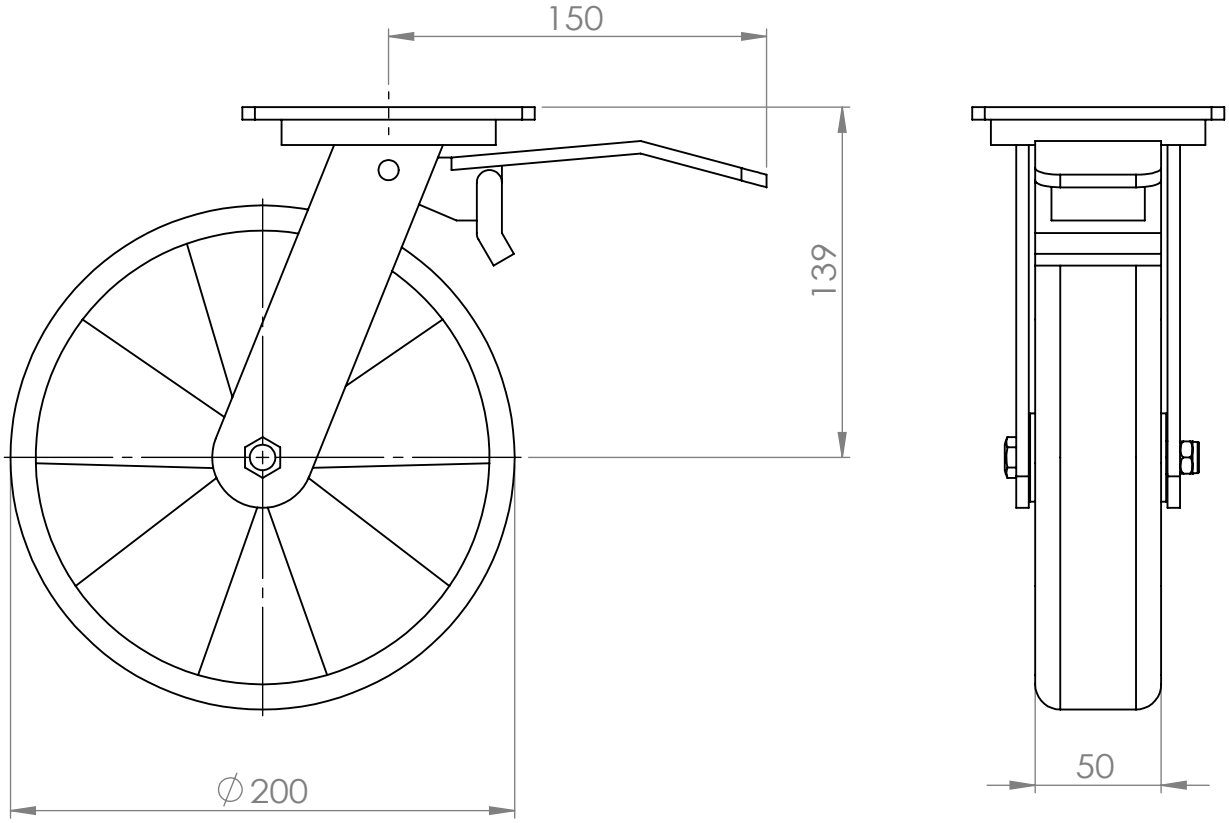

Note:
1.廠牌：HIT
2.輪架：黑色烤漆
3.輪子：黃色PU鋁芯
4.培林：6203*2
5.荷重：600kg

除非另有指定: 否則尺寸是以毫米為單位 表面加工: 公差: 線性: 角度:	加工處理:	去除毛邊 與銳角	不要縮放工程圖	修訂版
			HIT 鎬億企業有限公司	

	姓名	簽名	日期			
繪製者						
檢查者						
核准者						
製程						
品管				材料:		
				重量:		

標題:

8UARTC513HDB

工程圖編號

A4

圖頁 1 OF 1