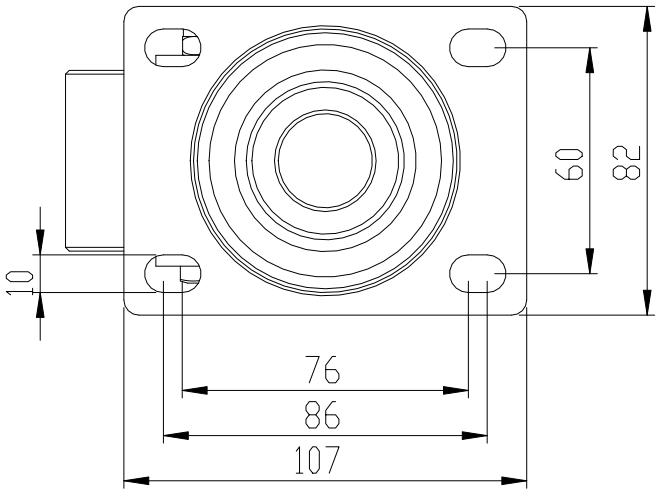

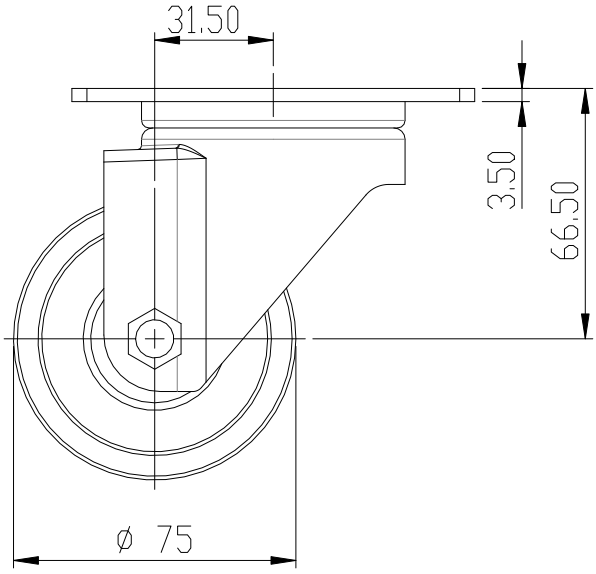

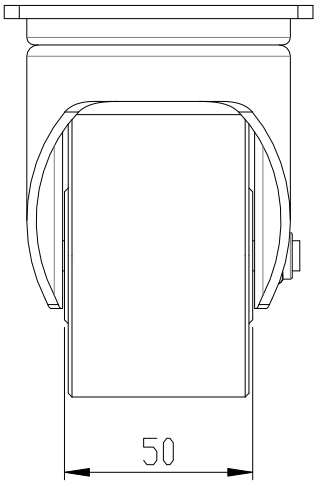

Note:
1. 廠牌：HIT
2.輪架：?色?漆
3.輪子：?色尼龍
4.培林：套管
5.荷重：600kg

除非?有指定 ： 否則尺寸是以?米為?位 表面加工 ： 公差 ： 線性 ： 角度 ：	加工?理:	去除毛? ??角	不要縮放工程? 修訂版
			HIT ?億企業有限公司

	姓名	?名	日期			
?製者						
??者						
核准者						
製程						
品管				材料 ：		
				重量 ：		

標題:

3MCHDA

工程?編?

A4

比例 :1:2

?頁 1 OF 1