| 标记 | 次数 | 更 改 内 容 | 签 名 | 日 期 |
|---|---|---|---|---|
| | | | | |
| | | | | |

注：

脚杯丝杆调至顶到丝筒，杯底橡胶与轮底垂直距离≥8mm。保持丝杆在丝筒内长度≥10mm，丝杆从丝筒面处向下调节量≥15mm。

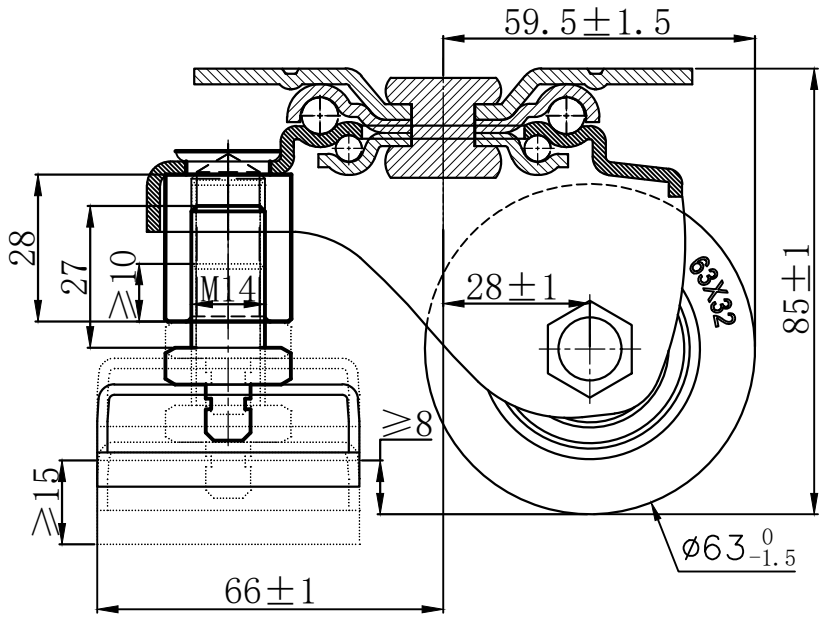


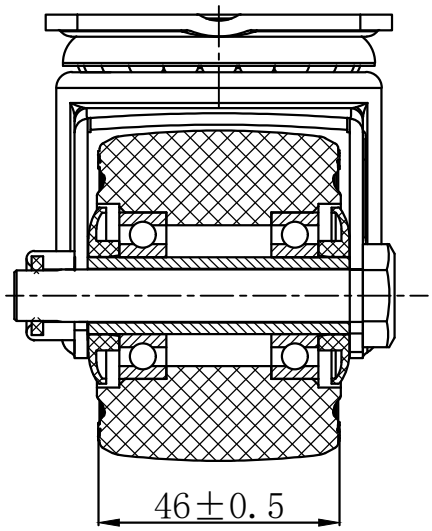


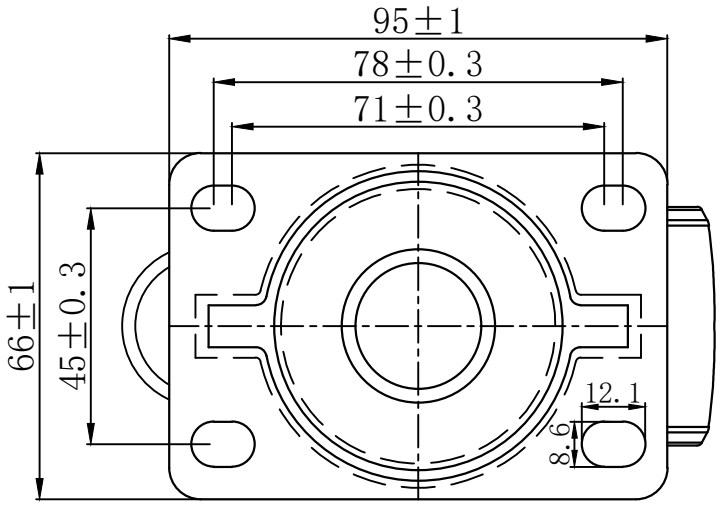


| | | | | | | | |
|---|---|---|---|---|---|---|---|
| 设 计 | | | 鎬億企業有限公司 | | | | |
| 制 图 | | | | | | | |
| 审 核 | | | 25A1APS | | 材 料 | | |
| 标 准 | | | | | 质 量 | 数 量 | |
| 批 准 | | | 比 例 1:1 | 版 本 A1 | 图 纸 代 号 | | |
| 年月日 | | | 共 1 张 | 第 1 张 | | | |