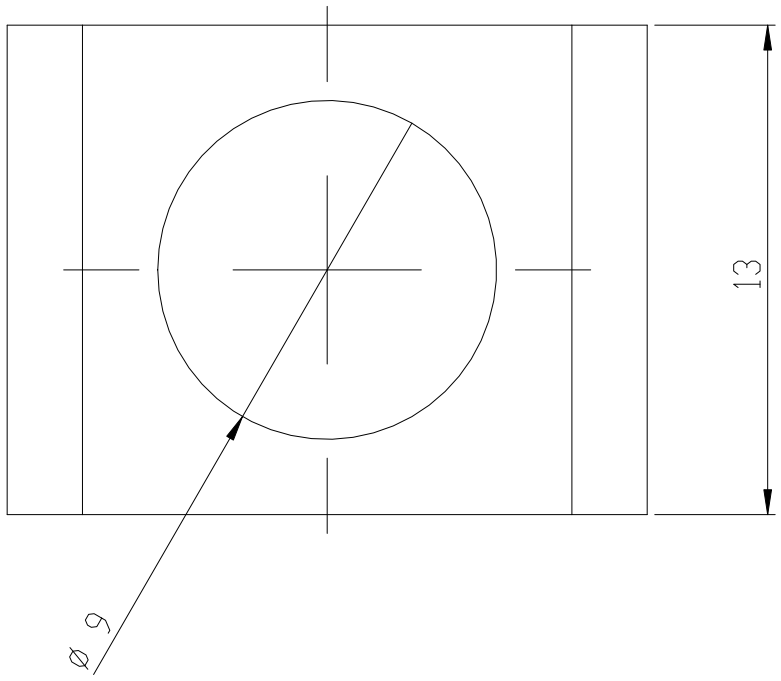

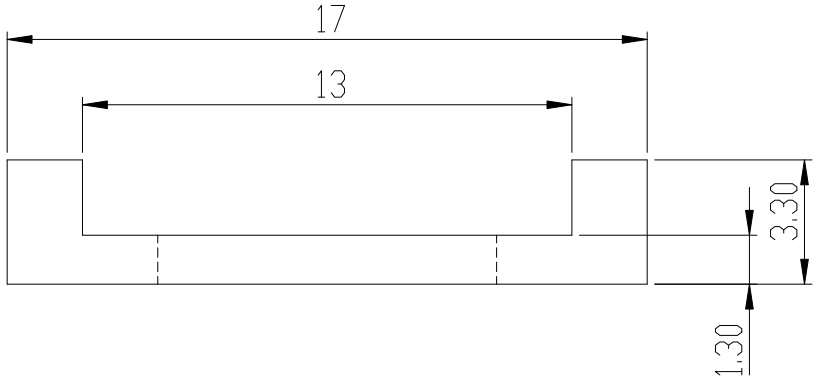

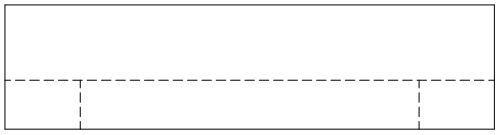

Note:
1.材質：PVC
2.用途：M8方型螺帽適用
3.?色：透明

除非?有指定 ： 否則尺寸是以?米為?位 表面加工 ： 公差 ： 線性 ： 角度 ：	加工?理:			去除毛? ??角		
				不要縮放工程?		修訂版
				HIT ?億企業有限公司		
	姓名	?名	日期			
?製者						
??者						
核准者						
製程						
品管				材料 ：		
				重量 ：		
標題: HTHL4						
工程?編?						A4
比例 :2:1						?頁 1 OF 1