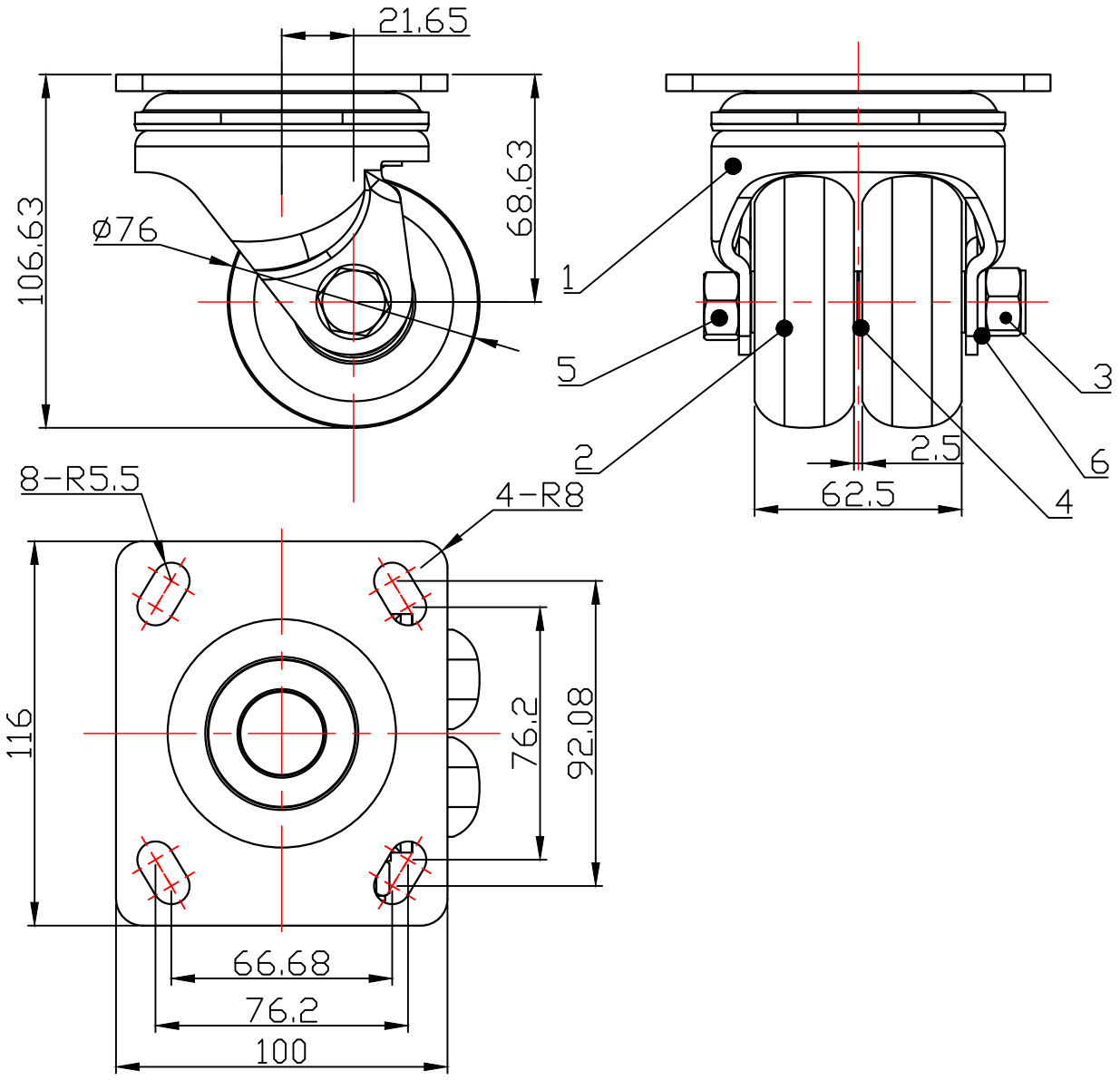

						产品编号		
						C412S/HEUA3140C/r		
						图纸编号	H 6 7 2 9 W	
C 4 1 2 系列双轮轮组						投影视角 数 量	重 量	比 例
	标 记	处 数	更改文件号或说明	签 字	年、月、日			1 : 1
	设 计			日 期		共	张	
	制 图		杨正春	日 期	2 0 1 7 - 6 - 8	鎬億企業有限公司		
	审 核			日 期				
	批 准			版 本	R 0 1			