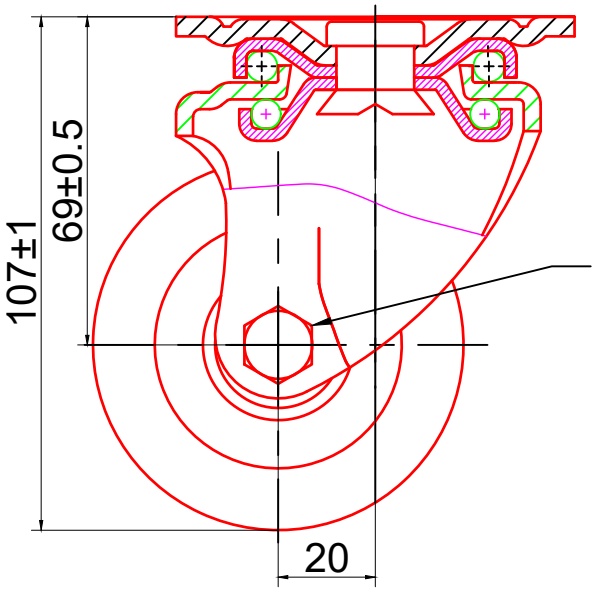

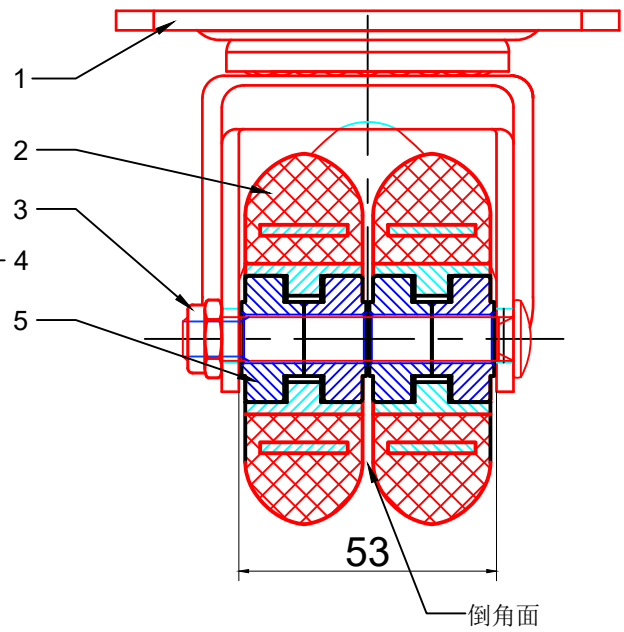

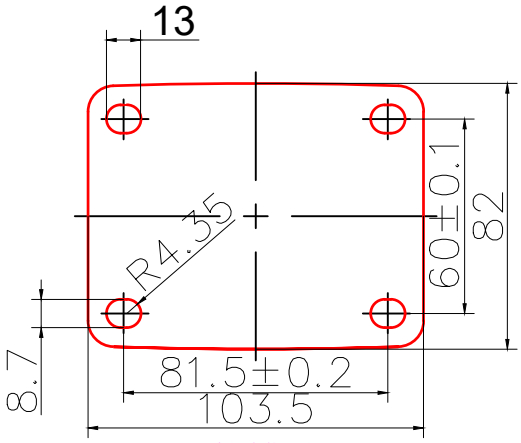

底板安装尺寸

产品编号

C410系列活动支架配3寸x1寸红色双轮轮组						C410S/HEUA3100r		
						图纸编号 H2448C-1		
						投影视角 数量	重量	比例
	标记	处数	更改文件号或说明	签字	年、月、日			1:1
	设计			日期		共 张	第 张	
	制图		梁展宇	日期	2017-6-27	鎬億企業有限公司		
	审核			日期				
	批准			版本	R02			