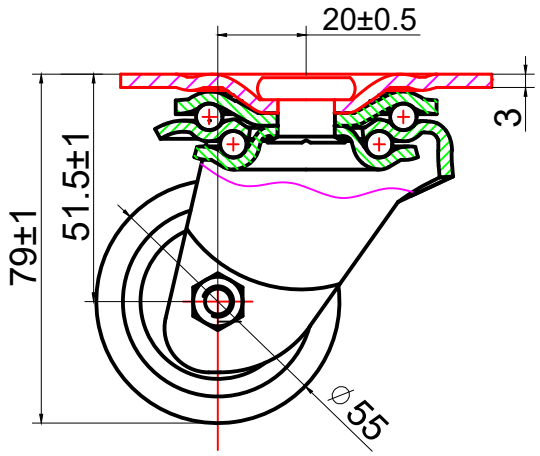

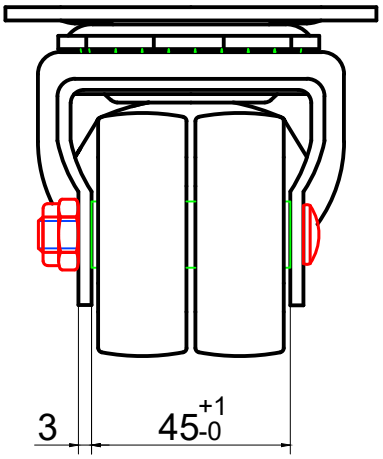

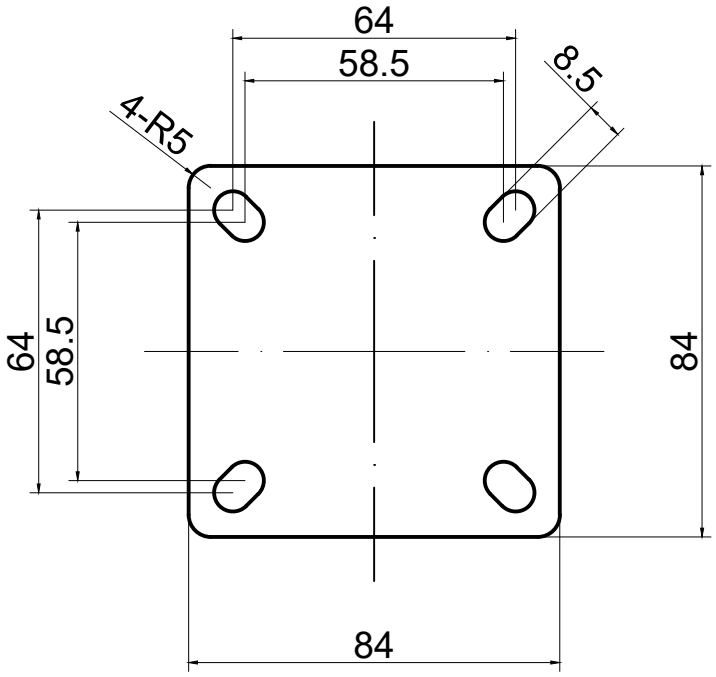

技术要求：
1、装配时注意单轮切胶面朝外安装，不切胶面朝内。2、装配后目测检查单轮转动的垂直度是否可行，以及单轮转动顺畅。
3、注意安装后两轮中间的间隙是不能小于2.0MM，用塞尺检具尺寸进行测量。

产品编号

C331系列2.5寸红色HPU好胶铝芯轮小底板轻型活动轮组（底板84*84）						C331S/UA5520C/P1		
						图纸编号	H6905C	
						投影视角	数 量	重 量	比 例
	标 记	处 数	更改文件号或说明	签 字	年、月、日				1:1
	设 计			日 期		共 张		第 张	
	制 图		梁展宇	日 期	2018-6-10	鎬億企業有限公司			
	审 核			日 期					
	批 准			版 本	R01				