| 版本 Rev | 内容描述 Description | 日期 Date |
|---|---|---|
| | | |

其余：

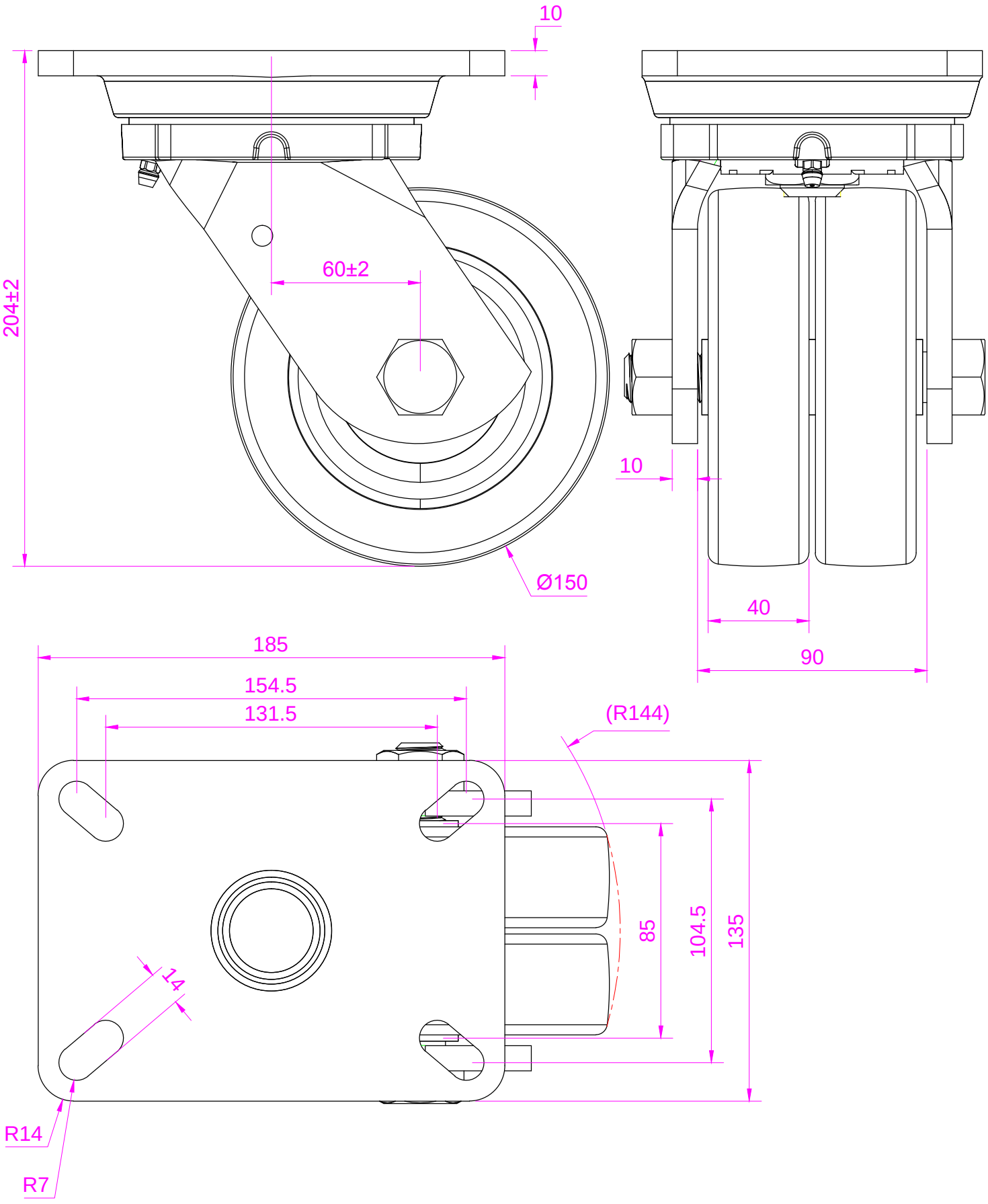


| | | | | | | | |
|---|---|---|---|---|---|---|---|
| 制图 Drawn By | | 日期 Date | 2021-03-31 | 图纸编号 Drawing No. | R21101C | 产品编号 Product No. | |
| 审核 Checked By | | 日期 Date | | | | | |
| 批准 Aproved By | | 日期 Date | | 版本 Rev | 投影视角 Projection Type | 比例 Scale | 1:1 |
| 产品名称 Product Name: | C910S-PRH1541YA-TWIN | 材料 Materal: | | V01 | 鎬億企業有限公司 | | |

尺寸公差 UnspecifiedTolerances 除非特别说明 Unless Otherwise Specified

| 线性尺寸 | 0.5~3 | >3~6 | >6~30 | >30~120 | >120~400 | >400~1000 |
|---|---|---|---|---|---|---|
| GB/T 1804-m | ±0.1 | ±0.1 | ±0.2 | ±0.3 | ±0.5 | ±0.8 |

| 形位公差 | | ≤10 | >10~50 | >50~120 | >120~400 | >400 | | ≤100 | >100~300 |
|---|---|---|---|---|---|---|---|---|---|
| GB/T 1184-k | k | ±1° | ±30' | ±20' | ±10' | ±5' | k | 0.4 | 0.6 |

| | | ≤10 | >10~30 | >30~100 | >100~300 | | ≤100 | ≤300 | >300~1000 | | |
|---|---|---|---|---|---|---|---|---|---|---|---|
| k | 0.05 | 0.1 | 0.2 | 0.4 | k | 0.6 | 0.8 | 1 | k | 0.2 | |