其余：

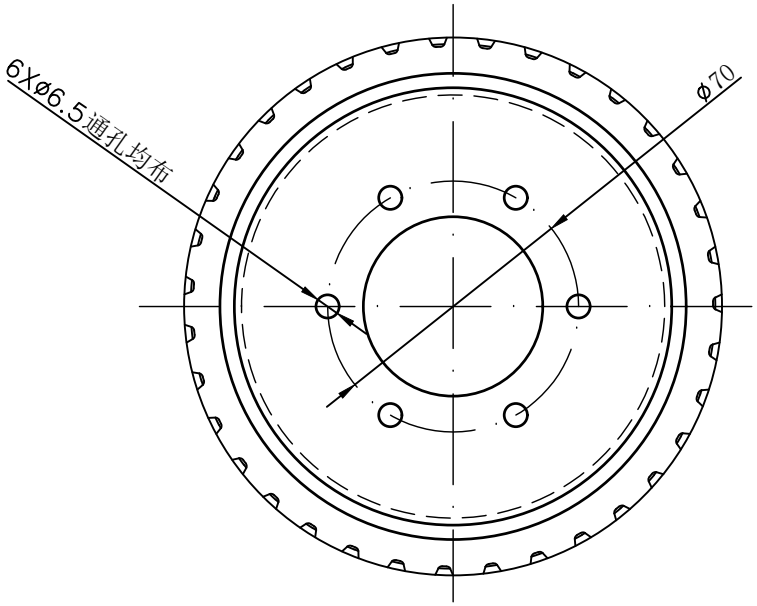

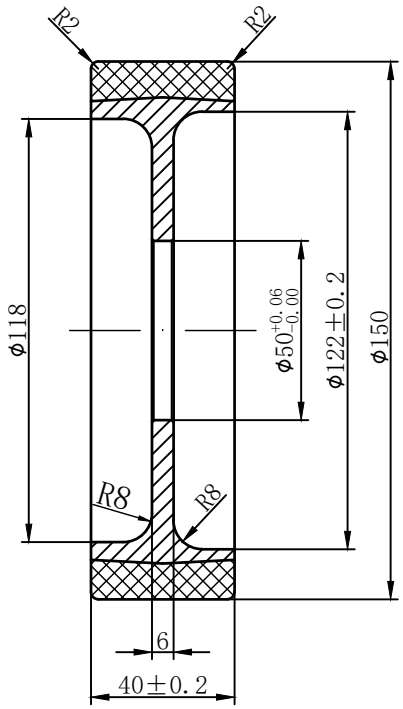

技术要求：

1、轮芯材质为：铸铁；

2、单轮胎面材质：防静电高级聚氨酯，硬度为：73º ±2A，颜色为：深蓝色。表面人字斜纹。

3、轮芯表面喷黑色漆。

产品编号 2WDWPU1540/F5070/6.5/73a/esd

⌀150*40深蓝色高级导电PU胶喷黑漆铸铁轮⌀50轴孔（轮面带斜面）									
						图纸编号	H6327W		
						投影视角	数 量	重 量	比 例
	标 记	处 数	更改文件号或说明	签 字	年、月、日		1		1：1
	设 计			日 期		共		张	
	制 图		梁展宇	日 期	2018-8-9	鎬億企業有限公司			
材料： 铝+ P U	审 核			日 期					
	批 准			版 本	R 0 1				