版本	内容描述	日期
V01	AGV_150x50驅動輪設計_试制图纸	2018-09-13
V02	修改轮面形状， 修改左、右人字纹间距	2018-10-31

其余：

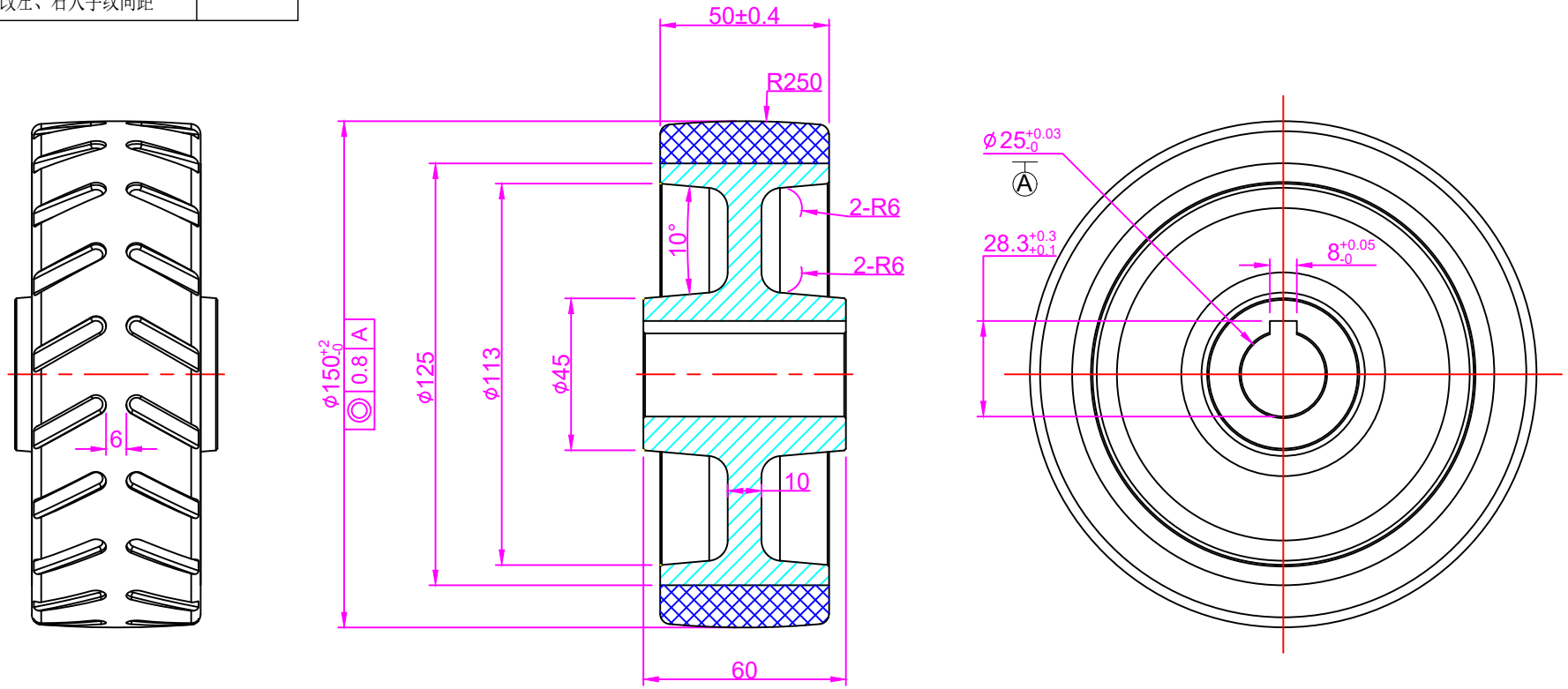

技术要求：

1、外包胶PU材质硬度93°A±2，颜色红色,轮芯采用45#；
2、产品不得有气泡、表面凹缩、缺胶；
3、聚氨酯加入抗静电剂，使其具有防静电功能，导电阻值在10^5-10^9欧姆之内；
4、去毛刺锐边倒角，未注倒角C0.5
5、未注尺寸公差按GB/T 1804-m；
6、未注形位公差按GB/T 1184-k；
7、胎面人字纹+咬花纹.

150x50 驅動輪設計 鎬億						产品编号	2WPUL1550X/P5/93a	
						图纸编号		
						投影视角	数 量	单 量	比 例
	标 记	处 数	更改文件号或说明	签 字	年、月、日			1：1
	设 计			日 期		共	张	
	制 图		吴念龙	日 期	2018-09-13	鎬億企業有限公司		
材料：45#+PU	审 核			日 期				
	批 准			版 本				