CASTER

工業用キャスター

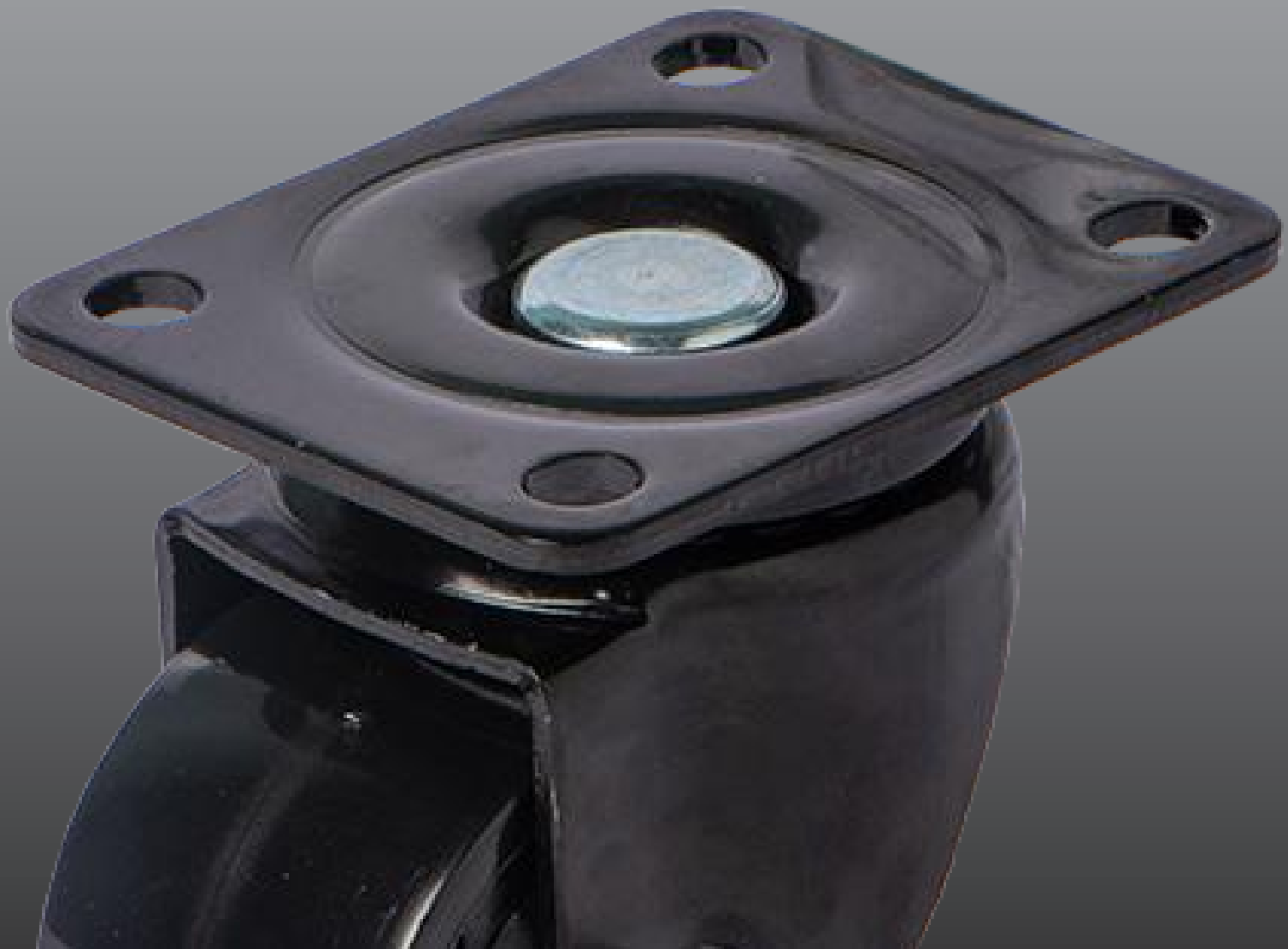

初期起動力、旋回能力、回転能力などの動的操作機能の説明。

起動、旋回、回転などの動的性能は、主にキャスターのトレッド、軸受の種類、車輪のサイズ、総耐荷重、周囲の地面に影響されます。 動的制御のフレキシビリティの程度は、機械に取り付けられているキャスターの数とその位置に影響される。これらは、機械の耐耐荷重、回転力、ガイド力、回転半径、安定性にも影響する。

低回転抵抗の構成要素:
車輪の直径が大きい、トレッドの硬度が高い、反発弾性が大きい、ボールベアリング搭載、フラットな地面

旋回抵抗低い構成要素:
トレッドの硬度が高い、トレッドの曲率が大きい、偏心距離が大きい、フラットな地面

回転抵抗及び旋回抵抗

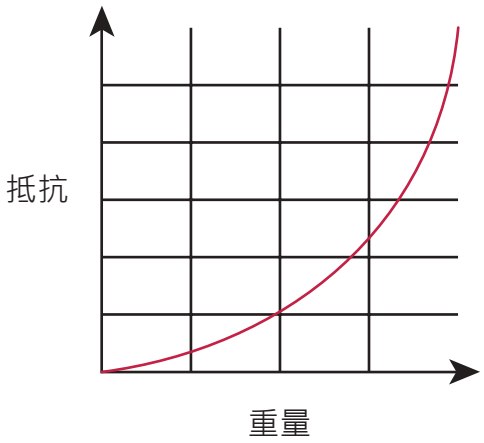

耐荷重の計算方法

$$\text{キャスター 1 個の耐荷重} = \frac{\text{運搬車両の自重(機械本体の重量)} + \text{積み荷の重量(積載物の重量)}}{\text{使用キャスター数} \times 0.75\text{(一般的な安全係数)}}$$

- 上記の計算ではキャスターのトレッド摩擦係数は考慮されていません。
- 走行速度が時速 4km を超える場合は、ボールベアリングの使用を推奨します。

材質の選択

車輪の硬度、形、トレッドの材質は、キャスターの走行時の滑らかさ、運転・回転時のしなやかさと密接な関係があります。トレッドは使用する地面より硬くないものでないと、地面にキズを付けてしまいます。

◤ - 参考シリーズ

熱可塑性ゴム (TPR)

- 51
- 362
- 軽量ステンレス鋼
- 軽量 TPR

エラストマーゴム (ER)
高弾性ポリウレタン (PU)

- 51
- 62
- C513
- 導電キャスター

ソリッドラバー (ER)

- 73

ポリウレタン (PU)

- 62
- 73
- C325
- C430
- C513
- 重耐荷重用ダブルボール

ナイロン (NY)
ポリプロピレン (PP)

- 42
- 51
- 62
- 73
- 362
- 中耐荷重用 - JP
- 軽量ステンレス鋼
- 低床式重耐荷重用

低床式重荷重用キャスターシリーズ

用途：各種重耐荷重機器、各種産業用システムキャビネット、自動化機器、精密試験装置

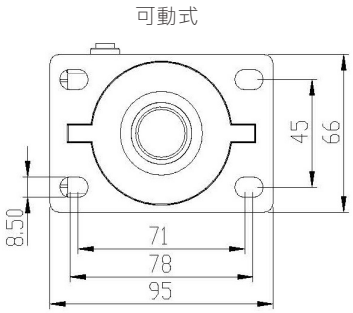

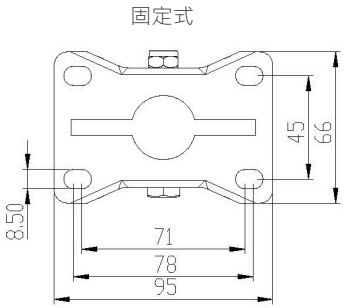

単位：mm

可動式ホイール型番	ブレーキ用のホイール型番	固定式ホイール型番	材質	ホイールの直径 x ホイール幅	総高さ	回転／ブレーキ回転半径	耐荷重 (Kg)	ベアリング
15NYTWAHD	-	15NYTWCHD	ナイロン電着塗装	40(1.5") x 45	62	44	130	-
2NYTWAHD	-	2NYTWCHD		50(2") x 45	72	49	150	

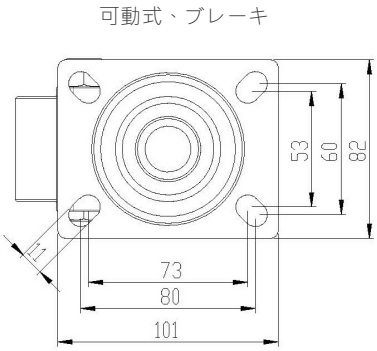

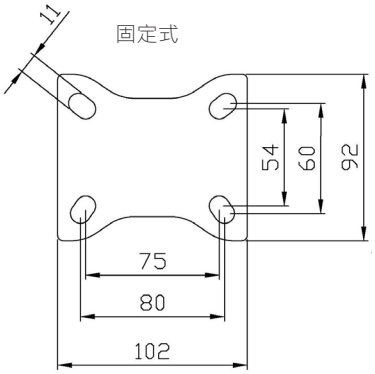

単位：mm

可動式ホイール型番	ブレーキ用のホイール型番	固定式ホイール型番	材質	ホイールの直径 x ホイール幅	総高さ	回転／ブレーキ回転半径	耐荷重 (Kg)	ベアリング
2JPAHD	2JPBHD	2JPCHD	ナイロン電着塗装	50(2") x 50	83	52 / 94	300	6202 x 2
25JPAHD	25JPBHD	25JPCHD		63(2.5") x 50	96	58 / 98	600	
3JPAHD	3JPBHD	3JPCHD		75(3") x 50	108	68 / 108		

低床式重荷重用キャスターシリーズ

用途：各種重耐荷重機器、各種産業用システムキャビネット、自動化機器、精密試験装置

25JPAHZ

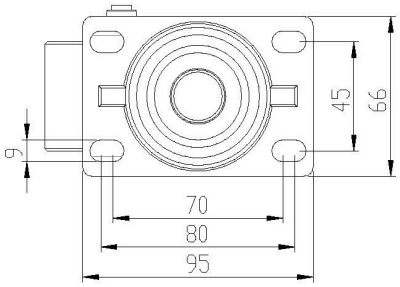

3JPAHZ

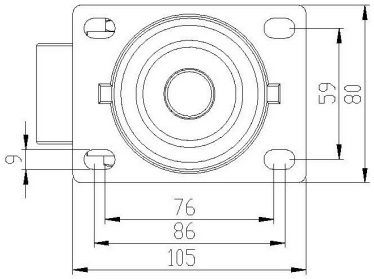

単位：mm

可動式ホイール型番	ブレーキ用のホイール型番	固定式ホイール型番	材質	ホイールの直径 x ホイール幅	総高さ	回転／ブレーキ回転半径	耐荷重 (Kg)	ベアリング
25JPAHZ	-	-	ナイロン 亜鉛メッキ	63(2.5") X 45	85	57	200	6002 x 2
3JPAHZ	-	-		75(3") X 45	105	64	250	

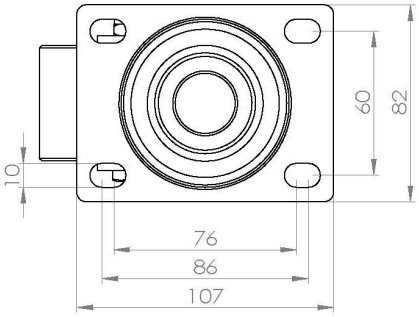

単位：mm

可動式ホイール型番	ブレーキ用のホイール型番	固定式ホイール型番	材質	ホイールの直径 x ホイール幅	総高さ	回転／ブレーキ回転半径	耐荷重 (Kg)	ベアリング
3MCHDA	-	-	ナイロン 焼付塗装	75(3") X 50	104	69	600	6202 x 2

中荷重用キャスター JP シリーズ

用途：各種重耐荷重機器、各種産業用システムキャビネット、自動化機器、精密試験装置

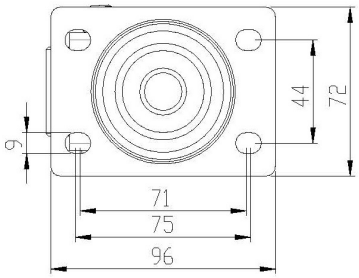

単位：mm

可動式ホイール型番	ブレーキ用のホイール型番	固定式ホイール型番	材質	ホイールの直径 x ホイール幅	総高さ	回転／ブレーキ回転半径	耐荷重 (Kg)	ベアリング
2JPAT	-	-	ナイロン 三價銘	46(2") X 38	73	50	250	6201 x 2

可動式、ブレーキ

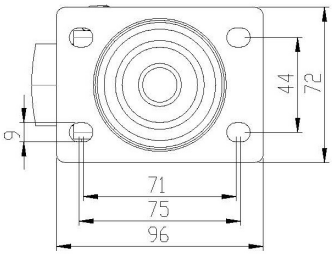

固定式

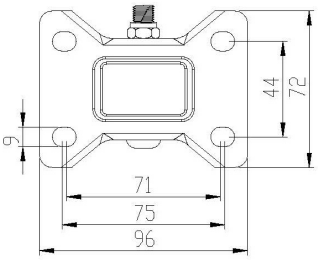

単位：mm

可動式ホイール型番	ブレーキ用のホイール型番	固定式ホイール型番	材質	ホイールの直径 x ホイール幅	総高さ	回転／ブレーキ回転半径	耐荷重 (Kg)	ベアリング
25JPA	25JPB	25JPC	ナイロン 亜鉛メッキ	62(2.5") X 38	93	60 / 78	150	-
25JPAT	25JPBT	25JPCT					250	6201 x 2
3JPASH	3JPBSH	-		75(3") X 38	105	66 / 78		

中荷重用キャスター JP シリーズ

用途：各種重耐荷重機器、各種産業用システムキャビネット、自動化機器、精密試験装置

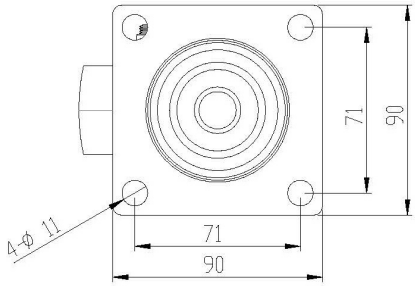

単位：mm

可動式ホイール型番	ブレーキ用のホイール型番	固定式ホイール型番	材質	ホイールの直径 x ホイール幅	総高さ	回転／ブレーキ回転半径	耐荷重 (Kg)	ベアリング
25JPATSQ	25JPBTSQ	-	ナイロン亜鉛メッキ	62(2.5") X 38	94	60 / 78	250	6201 x 2
3JPASQ	3JPBSQ	-		75(3") X 38	105	66 / 78		

可動式、ブレーキ

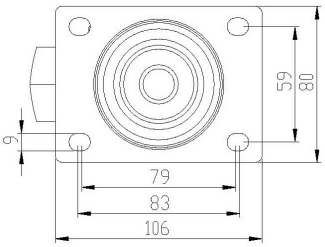

固定式

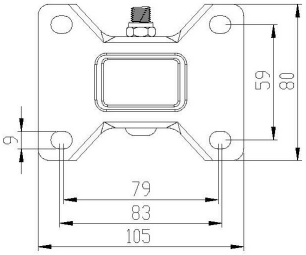

単位：mm

可動式ホイール型番	ブレーキ用のホイール型番	固定式ホイール型番	材質	ホイールの直径 x ホイール幅	総高さ	回転／ブレーキ回転半径	耐荷重 (Kg)	ベアリング
3JPA	3JPB	3JPC	ナイロン亜鉛メッキ	75(3") X 38	105	67 / 78	250	6201 x 2

中荷重用キャスター JP シリーズ

用途：各種重耐荷重機器、各種産業用システムキャビネット、自動化機器、精密試験装置

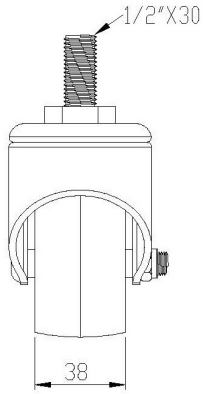

単位：mm

可動式ホイール型番	ブレーキ用のホイール型番	固定式ホイール型番	材質	ホイールの直径 x ホイール幅	総高さ	回転／ブレーキ回転半径	耐荷重 (Kg)	ベアリング
25JP4A	25JP4B	-	ナイロン亜鉛メッキ	62(2.5") X 38	97	60 / 78	150	-
25JP4AT	25JP4BT	-					250	6201 x 2

25JP16AT、3JP16A

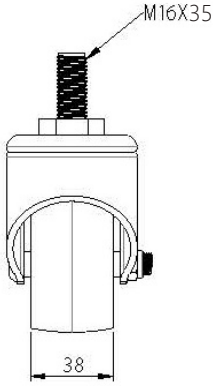

3JP5A

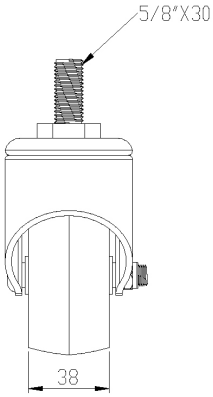

単位：mm

可動式ホイール型番	ブレーキ用のホイール型番	固定式ホイール型番	材質	ホイールの直径 x ホイール幅	総高さ	回転／ブレーキ回転半径	耐荷重 (Kg)	ベアリング
25JP16AT	25JP16BT	-	ナイロン亜鉛メッキ	62(2.5") X 38	97	60 / 78	250	6201 x 2
3JP16A	3JP16B	-		75(3") X 38	109	66 / 78		
3JP5A	3JP5B	-						

軽荷重用キャスター 42 シリーズ

用途：電子工場用台車、自動化設備、精密機器、食品機械

可動式、ブレーキ

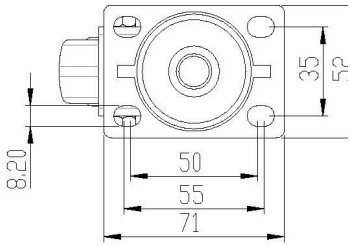

固定式

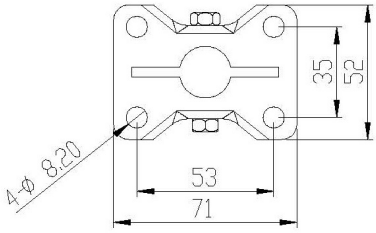

単位：mm

可動式ホイール型番	ブレーキ用のホイール型番	固定式ホイール型番	材質	ホイールの直径 x ホイール幅	総高さ	回転／ブレーキ回転半径	耐荷重 (Kg)	ベアリング
2NYH42A	2NYH42B	2NYH42C	ナイロン亜鉛メッキ	50(2") X 26	75	53 / 76	60	608Z x 2

可動式、ブレーキ

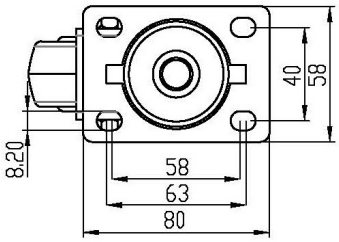

固定式

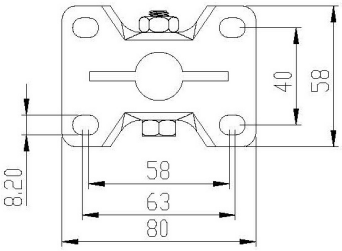

単位：mm

可動式ホイール型番	ブレーキ用のホイール型番	固定式ホイール型番	材質	ホイールの直径 x ホイール幅	総高さ	回転／ブレーキ回転半径	耐荷重 (Kg)	ベアリング
25NYH42A	25NYH42B	25NYH42C	ナイロン亜鉛メッキ	62(2.5") X 28	92	63.5 / 93	80	6001ZZ x 2
3NYH42A	3NYH42B	3NYH42C		75(3") X 28	103	69.5 / 96		

軽荷重用キャスター 42 シリーズ

用途：電子工場用台車、自動化設備、精密機器、食品機械

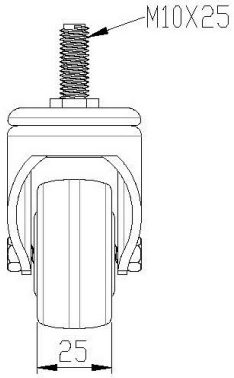

単位：mm

可動式ホイール型番	ブレーキ用のホイール型番	固定式ホイール型番	材質	ホイールの直径 x ホイール幅	総高さ	回転／ブレーキ回転半径	耐荷重 (Kg)	ベアリング
2NYH4210A	2NYH4210B	-	ナイロン亜鉛メッキ	50(2") X 25	77	53 / 76	50	608Z x 2

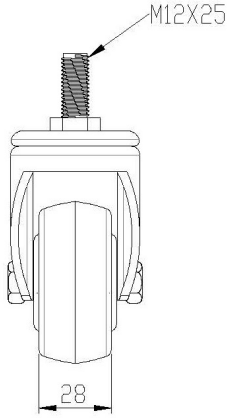

単位：mm

可動式ホイール型番	ブレーキ用のホイール型番	固定式ホイール型番	材質	ホイールの直径 x ホイール幅	総高さ	回転／ブレーキ回転半径	耐荷重 (Kg)	ベアリング
25NYH4212A	25NYH4212B	-	ナイロン亜鉛メッキ	62(2.5") X 28	95.5	63.5 / 93	70	6001ZZ x 2
3NYH4212A	3NYH4212B	-		75(3") X 28	106.5	69.5 / 96		

軽荷重用キャスター 51 シリーズ

用途：電子工場用台車、自動化設備、精密機器、食品機械、台車

可動式、ブレーキ

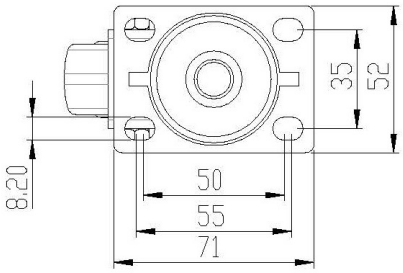

固定式

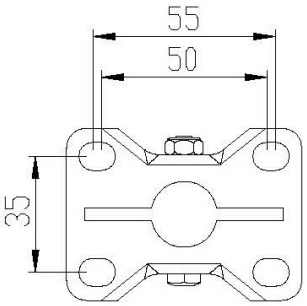

単位：mm

可動式ホイール型番	ブレーキ用のホイール型番	固定式ホイール型番	材質	ホイールの直径 x ホイール幅	総高さ	回転／ブレーキ回転半径	耐荷重 (Kg)	ベアリング
2PPH51A	2PPH51B	2PPH51C	PP 亜鉛メッキ	50(2") X 26	75	53 / 76	55	6002ZZ x 1

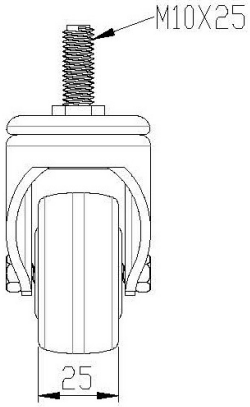

単位：mm

可動式ホイール型番	ブレーキ用のホイール型番	固定式ホイール型番	材質	ホイールの直径 x ホイール幅	総高さ	回転／ブレーキ回転半径	耐荷重 (Kg)	ベアリング
2PPH5110A	2PPH5110B	-	PP 亜鉛メッキ	50(2") X 26	77	53 / 76	55	6002ZZ x 1

軽荷重用キャスター 51 シリーズ

用途：電子工場用台車、自動化設備、精密機器、食品機械、台車

可動式、ブレーキ

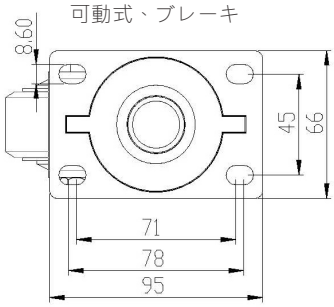

固定式

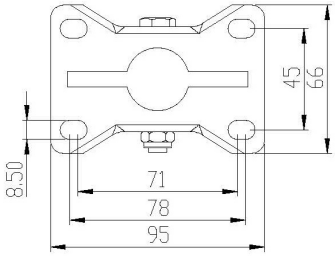

単位：mm

可動式ホイール型番	ブレーキ用のホイール型番	固定式ホイール型番	材質	ホイールの直径 x ホイール幅	総高さ	回転／ブレーキ回転半径	耐荷重 (Kg)	ベアリング
25PPH51A	25PPH51B	25PPH51C	PP 亜鉛メッキ	62(2.5") X 32	94	67 / 102	100	6002ZZ x 1
3PPH51A	3PPH51B	3PPH51C		75(3") X 32	106	73 / 102	120	
4PPH51A	4PPH51B	4PPH51C		100(4") X 32	131	85.5 / 107	140	
3ERH51A	3ERH51B	3ERH51C	エラストマーゴム 亜鉛メッキ	75(3") X 32	106	73 / 102	80	
4ERH51A	4ERH51B	4ERH51C		100(4") X 32	131	85.5 / 107	100	
5ERH51A	5ERH51B	5ERH51C		125(5") X 32	157	101 / 113		
25PRH51A	25PRH51B	25PRH51C	TPR 亜鉛メッキ	62(2.5") X 32	94	67 / 102	100	
3PRH51A	3PRH51B	3PRH51C		75(3") X 32	106	73 / 102	120	
4PRH51A	4PRH51B	4PRH51C		100(4") X 32	131	85.5 / 107	140	

軽荷重用キャスター 51 シリーズ

用途：電子工場用台車、自動化設備、精密機器、食品機械、台車

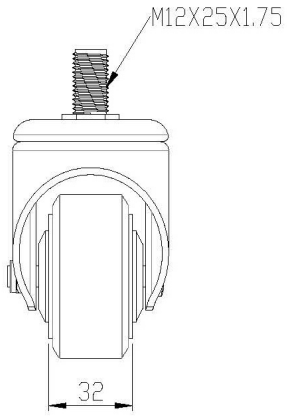

単位：mm

可動式ホイール型番	ブレーキ用のホイール型番	固定式ホイール型番	材質	ホイールの直径 x ホイール幅	総高さ	回転／ブレーキ回転半径	耐荷重 (Kg)	ベアリング
25PPH5112A	25PPH5112B	-	PP 亜鉛メッキ	62(2.5") X 32	94	67 / 102	100	6002ZZ x 1
3PPH5112A	3PPH5112B	-		75(3") X 32	106	73 / 102	120	
4PPH5112A	4PPH5112B	-		100(4") X 32	131	85.5 / 107	140	
3ERH5112A	3ERH5112B	-	エラストマーゴム 亜鉛メッキ	75(3") X 32	106	73 / 102	80	
4ERH5112A	4ERH5112B	-		100(4") X 32	131	85.5 / 107	100	
5ERH5112A	5ERH5112B	-		125(5") X 32	157	101 / 113		
25PRH5112A	25PRH5112B	-	TPR 亜鉛メッキ	62(2.5") X 32	94	67 / 102	100	
3PRH5112A	3PRH5112B	-		75(3") X 32	106	73 / 102	120	
4PRH5112A	4PRH5112B	-		100(4") X 32	131	85.5 / 107	140	

軽荷重用キャスター 62 シリーズ

用途：電子工場用台車、自動化設備、精密機器、食品機械、輸送装置

可動式、ブレーキ

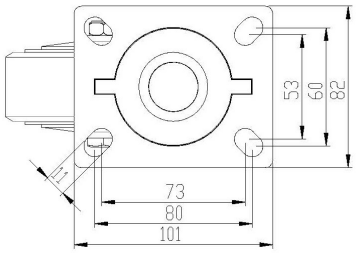

固定式

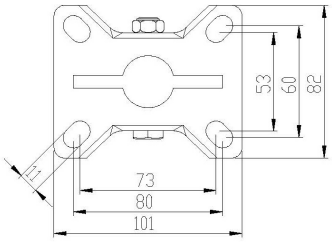

単位：mm

可動式ホイール型番	ブレーキ用のホイール型番	固定式ホイール型番	材質	ホイールの直径 x ホイール幅	総高さ	回転／ブレーキ回転半径	耐荷重 (Kg)	ベアリング
4NYH62A	4NYH62B	4NYH62C	ナイロン 亜鉛メッキ	100(4") X 38	136	85 / 109	250	6202ZZ x 2
4PPH62A	4PPH62B	4PPH62C	PP 亜鉛メッキ					
4ERH62A	4ERH62B	4ERH62C	エラストマーゴム 亜鉛メッキ				135	
4PUH62A-B	4PUH62B-B	4PUH62C-B	PU 焼付塗装（黒）				300	

軽荷重用キャスター 62 シリーズ

用途：電子工場用台車、自動化設備、精密機器、食品機械、輸送装置

可動式、ブレーキ

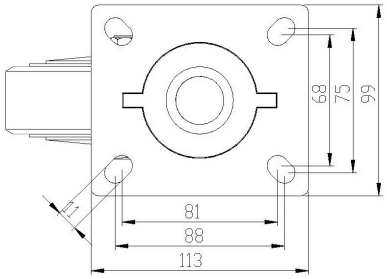

固定式

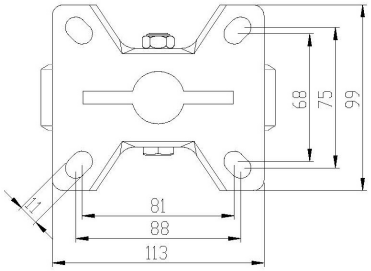

単位：mm

可動式ホイール型番	ブレーキ用のホイール型番	固定式ホイール型番	材質	ホイールの直径 x ホイール幅	総高さ	回転／ブレーキ回転半径	耐荷重 (Kg)	ベアリング
5NYH62A	5NYH62B	5NYH62C	ナイロン 亜鉛メッキ	125(5") X 38	163	102.5/124.5	300	6202ZZ x 2
6NYH62A	6NYH62B	6NYH62C		150(6") X 38	190	119/129.5		
5PPH62A	5PPH62B	5PPH62C	PP 亜鉛メッキ	125(5") X 38	163	102.5 /124.5		
6PPH62A	6PPH62B	6PPH62C		150(6") X 38	190	119/129.5		
5ERH62A	5ERH62B	5ERH62C	エラストマーゴム 亜鉛メッキ	125(5") X 38	163	102.5/124.5	160	
6ERH62A	6ERH62B	6ERH62C		150(6") X 38	190	119/129.5	175	
5PUH62A-B	5PUH62B-B	5PUH62C-B	PU 焼付塗装（黒）	125(5") X 38	163	102.5/124.5	300	

中荷重用キャスター 73 シリーズ

用途：各種重荷重機器、各種産業用システムキャビネット、自動化設備、精密機器、各種産業用台車

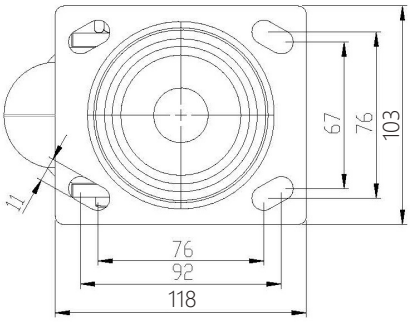

単位：mm

可動式ホイール型番	ブレーキ用のホイール型番	固定式ホイール型番	材質	ホイールの直径 x ホイール幅	総高さ	回転／ブレーキ回転半径	耐荷重 (Kg)	ベアリング
4NYH73A	4NYH73B	4NYH73C	ナイロン 亜鉛メッキ	100(4") X 50	144	81 / 129	300	6202 X 2
5NYH73A	5NYH73B	5NYH73C		125(5") X 50	165	96 / 129	350	
6NYH73A	6NYH73B	6NYH73C		150(6") X 50	191	115 / 141	400	
8NYH73A	8NYH73B	8NYH73C		200(8") X 50	242	150 / 150	400	
4ERH73A	4ERH73B	4ERH73C	ゴム 亜鉛メッキ	100(4") X 48	144	81 / 129	200	
5ERH73A	5ERH73B	5ERH73C		125(5") X 48	165	96 / 129	250	
6ERH73A	6ERH73B	6ERH73C		150(6") X 48	191	115 / 141	340	
8ERH73A	8ERH73B	8ERH73C		200(8") X 48	242	150 / 150	390	
4PUH73A	4PUH73B	4PUH73C	PU 亜鉛メッキ	100(4") X 48	144	81 / 129	300	6203 X 2
5PUH73A	5PUH73B	5PUH73C		125(5") X 48	165	96 / 129	400	
6PUH73A	6PUH73B	6PUH73C		150(6") X 48	191	115 / 141	400	
8PUH73A	8PUH73B	8PUH73C		200(8") X 48	242	150 / 150	500	

軽荷重用 PU キャスター C325-UA シリーズ

用途：各種重荷重機器、各種産業用システムキャビネット、自動化設備、精密機器

可動式、ブレーキ

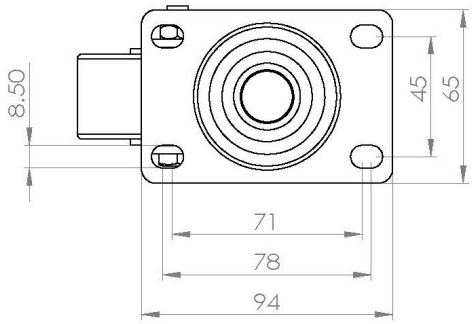

固定式

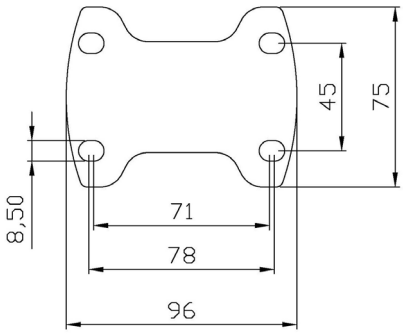

単位：mm

可動式ホイール型番	ブレーキ用のホイール型番	固定式ホイール型番	材質	ホイールの直径 x ホイール幅	総高さ	回転／ブレーキ回転半径	耐荷重 (Kg)	ベアリング
3UAC325HDA	3UAC325HDB	3UAC325HDC	PU(93A) アルミ芯 亜鉛メッキ	75(3") X 32	106	70.6 / 117	100	6002 X 2
4UAC325HDA	4UAC325HDB	4UAC325HDC		100(4") X 32	131	83.3 / 117	150	
5UAC325HDA	5UAC325HDB	5UAC325HDC		125(5") X 32	159	96 / 117	180	

中荷重用 PU キャスター C513-UA シリーズ

用途：各種重荷重機器、各種産業用システムキャビネット、自動化設備、精密機器

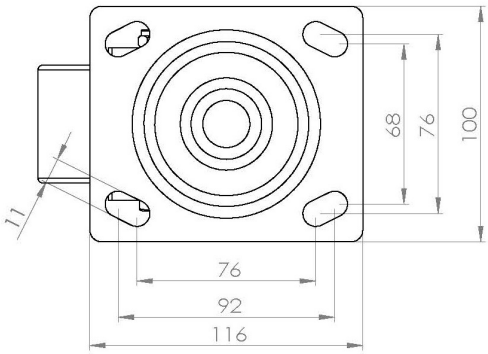

単位：mm

可動式ホイール型番	ブレーキ用のホイール型番	固定式ホイール型番	材質	ホイールの直径 x ホイール幅	総高さ	回転／ブレーキ回転半径	耐荷重 (Kg)	ベアリング
4UAC513HDA	4UAC513HDB	4UAC513HDC	PU(93A) アルミ芯 焼付塗装	100(4") X 50	142	80 / 150	250	6203 X 2
5UAC513HDA	5UAC513HDB	5UAC513HDC		125(5") X 50	167	99 / 150	350	
6UAC513HDA	6UAC513HDB	6UAC513HDC		150(6") X 50	189	124 / 150	450	
8UAC513HDA	8UAC513HDB	8UAC513HDC		200(8") X 50	239	150 / 150	600	

中荷重用 PU キャスター C513-UART シリーズ

用途：各種重荷重機器、各種産業用システムキャビネット、自動化設備、精密機器

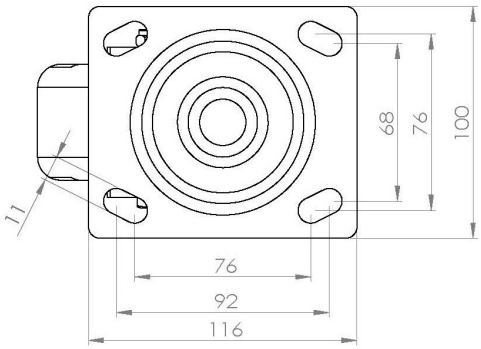

単位：mm

可動式ホイール型番	ブレーキ用のホイール型番	固定式ホイール型番	材質	ホイールの直径 x ホイール幅	総高さ	回転／ブレーキ回転半径	耐荷重 (Kg)	ベアリング
4UARTC513HDA	4UARTC513HDB	4UARTC513HDC	PU(93A) アルミ芯 焼付塗装	100(4") X 50	142	80 / 150	250	6203 X 2
5UARTC513HDA	5UARTC513HDB	5UARTC513HDC		125(5") X 50	167	99 / 150	350	
6UARTC513HDA	6UARTC513HDB	6UARTC513HDC		150(6") X 50	189	124 / 150	450	
8UARTC513HDA	8UARTC513HDB	8UARTC513HDC		200(8") X 50	239	150 / 150	600	

中荷重用 PU キャスター C513-EMA シリーズ

用途：各種重荷重機器、各種産業用システムキャビネット、自動化設備、精密機器

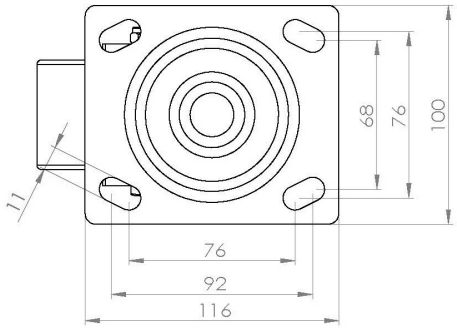

単位：mm

可動式ホイール型番	ブレーキ用のホイール型番	固定式ホイール型番	材質	ホイールの直径 x ホイール幅	総高さ	回転／ブレーキ回転半径	耐荷重 (Kg)	ベアリング
4EMAC513HDA	4EMAC513HDB	4EMAC513HDC	PU(78A) アルミ芯 焼付塗装	100(4") X 50	142	80 / 150	250	6203 X 2
5EMAC513HDA	5EMAC513HDB	5EMAC513HDC		125(5") X 50	167	99 / 150	300	
6EMAC513HDA	6EMAC513HDB	6EMAC513HDC		150(6") X 50	189	124 / 150	350	
8EMAC513HDA	8EMAC513HDB	8EMAC513HDC		200(8") X 50	239	150 / 150	450	

C430 中荷重用 PU シリーズ

用途：各種産業用台車、各種産業用システムキャビネット、自動化設備、精密機器

可動式、ブレーキ

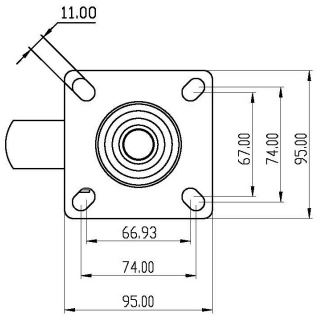

固定式

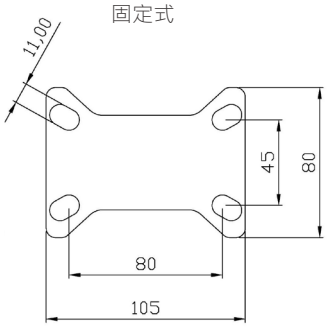

単位：mm

可動式ホイール型番	ブレーキ用のホイール型番	固定式ホイール型番	材質	ホイールの直径 x ホイール幅	総高さ	回転／ブレーキ回転半径	耐荷重 (Kg)	ベアリング
4PUC430A	4PUC430BR	4PUC430C	PU 亜鉛メッキ	100(4") X 35	144	85 / 85	200	6303 X 2

可動式、ブレーキ

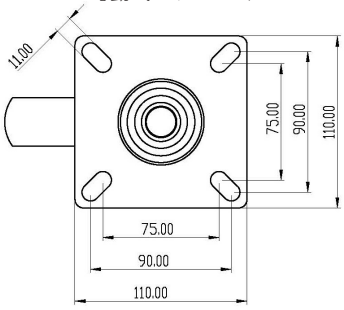

固定式

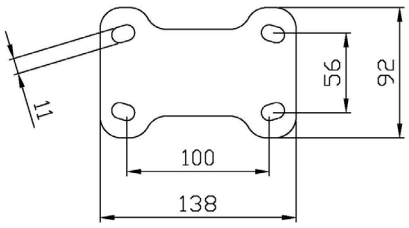

単位：mm

可動式ホイール型番	ブレーキ用のホイール型番	固定式ホイール型番	材質	ホイールの直径 x ホイール幅	総高さ	回転／ブレーキ回転半径	耐荷重 (Kg)	ベアリング
5PUC430A	5PUC430BR	5PUC430C	PU 亜鉛メッキ	130(5") X 42	177	103 / 103	250	6303 X 2

中荷重用キャスター K シリーズ

用途：各種中重荷重機器、各種産業用システムキャビネット、自動化設備、精密機器、各種産業用台車

可動式、ブレーキ

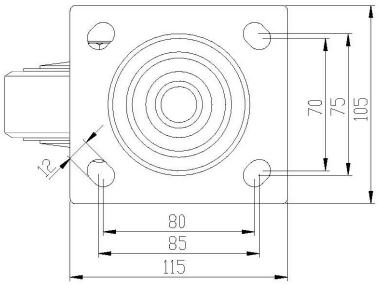

固定式

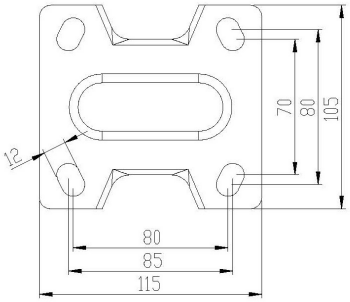

単位：mm

可動式ホイール型番	ブレーキ用のホイール型番	固定式ホイール型番	材質	ホイールの直径 x ホイール幅	総高さ	回転／ブレーキ回転半径	耐荷重 (Kg)	ベアリング
4PUKA	4PUKB	4PUKC	PU クロム	100(4") X 38	138	92 / 92	300	6202 X 2
5PUKA	5PUKB	5PUKC		125(5") X 38	165	105 / 105		
6PUKA	6PUKB	6PUKC		150(6") X 38	190	117 / 117		
4NYKA	4NYKB	4NYKC	ナイロン クロム	100(4") X 38	138	92 / 92		
5NYKA	5NYKB	5NYKC		125(5") X 38	165	105 / 105		
6NYKA	6NYKB	6NYKC		150(6") X 38	190	117 / 117		

重荷重用キャスターシリーズ

用途：各種中重荷重機器、各種中重荷重台車、自動化設備、精密機器

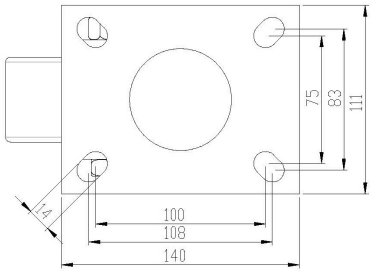

単位：mm

可動式ホイール型番	ブレーキ用のホイール型番	固定式ホイール型番	材質	ホイールの直径 x ホイール幅	総高さ	回転／ブレーキ回転半径	耐荷重 (Kg)	ベアリング
5PUHDA	5PUHDB	5PUHDC	PU 焼付塗装	125(5") X 50	177	103 / 135	600	6303 X 2
6PUHDA	6PUHDB	6PUHDC		150(6") X 50	201	118 / 135	700	
8PUHDA	8PUHDB	8PUHDC		200(8") X 50	250	150 / 150	800	6204 X 2
5NYHDA	5NYHDB	5NYHDC	ナイロン 焼付塗装	125(5") X 50	177	103 / 135	600	6003 X 2
6NYHDA	6NYHDB	6NYHDC		150(6") X 50	201	118 / 135	700	
8NYHDA	8NYHDB	8NYHDC		200(8") X 50	250	150 / 150	800	6204 X 2

軽荷重用 TPR キャスターシリーズ

用途：医療機器用台車、ケータリング機器用台車、輸送装置、軽量台車、売店ディスプレイ、小型キャビネット

可動式、ブレーキ

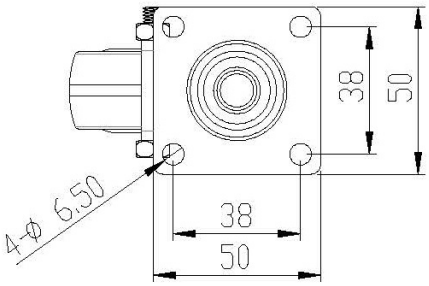

固定式

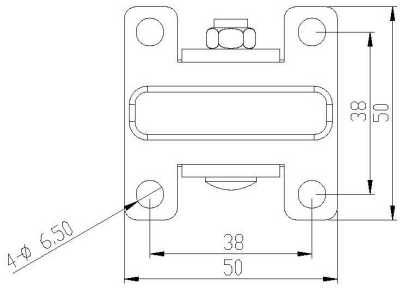

単位：mm

可動式ホイール型番	ブレーキ用のホイール型番	固定式ホイール型番	材質	ホイールの直径 x ホイール幅	総高さ	回転／ブレーキ回転半径	耐荷重 (Kg)	ベアリング
2PRA	2PRB	2PRC	TPR 亜鉛メッキ	50(2") X 23	67	50 / 75	50	608Z X 2

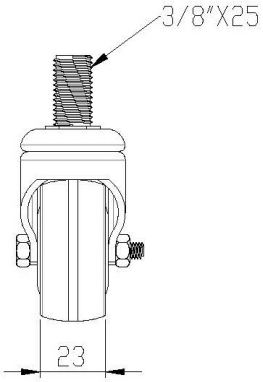

単位：mm

可動式ホイール型番	ブレーキ用のホイール型番	固定式ホイール型番	材質	ホイールの直径 x ホイール幅	総高さ	回転／ブレーキ回転半径	耐荷重 (Kg)	ベアリング
2PR3A	2PR3B	-	TPR 亜鉛メッキ	50(2") X 23	69	50 / 50	50	608Z X 2

軽荷重用 TPR キャスターシリーズ

用途：医療機器用台車、ケータリング機器用台車、輸送装置、軽量台車、売店ディスプレイ、小型キャビネット

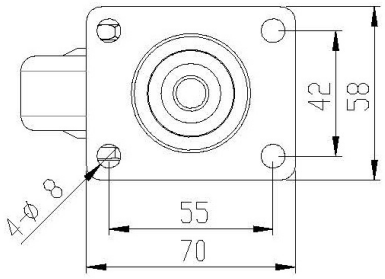

単位：mm

可動式ホイール型番	ブレーキ用のホイール型番	固定式ホイール型番	材質	ホイールの直径 x ホイール幅	総高さ	回転／ブレーキ回転半径	耐荷重 (Kg)	ベアリング
25PRA	25PRB	25PRC	TPR 亜鉛メッキ	63(2.5") X 25	87	57 / 90	70	608Z X 2
3PRMASH	3PRMBSH	-		75(3") X 25	104	63 / 90		

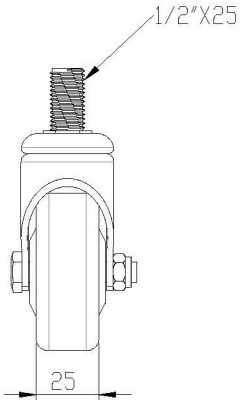

単位：mm

可動式ホイール型番	ブレーキ用のホイール型番	固定式ホイール型番	材質	ホイールの直径 x ホイール幅	総高さ	回転／ブレーキ回転半径	耐荷重 (Kg)	ベアリング
25PR4A	25PR4B	-	TPR 亜鉛メッキ	63(2.5") X 25	88	57 / 90	70	608Z X 2
3PRM4A	3PRM4B	-		75(3") X 25	105	63 / 90		

軽荷重用 TPR キャスターシリーズ

用途：医療機器用台車、ケータリング機器用台車、輸送装置、軽量台車、売店ディスプレイ、小型キャビネット

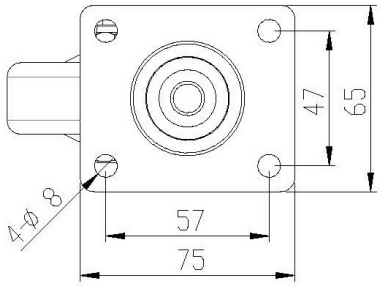

単位：mm

可動式ホイール型番	ブレーキ用のホイール型番	固定式ホイール型番	材質	ホイールの直径 x ホイール幅	総高さ	回転／ブレーキ回転半径	耐荷重 (Kg)	ベアリング
3PRMA	3PRMB	3PRMC	TPR 亜鉛メッキ	75(3") X 25	104	63 / 90	70	608Z X 2

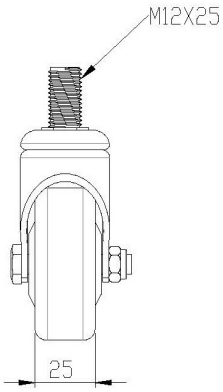

単位：mm

可動式ホイール型番	ブレーキ用のホイール型番	固定式ホイール型番	材質	ホイールの直径 x ホイール幅	総高さ	回転／ブレーキ回転半径	耐荷重 (Kg)	ベアリング
25PR12A	25PR12B	-	TPR 亜鉛メッキ	63(2.5") X 25	88	57 / 90	70	608Z X 2
3PRM12A	3PRM12B	-		75(3") X 25	105	63 / 90		

中荷重用キャスター 362 シリーズ

用途：医療機器用台車、ケータリング機器用台車、輸送装置、軽量台車、売店ディスプレイ、小型キャビネット

可動式、ブレーキ

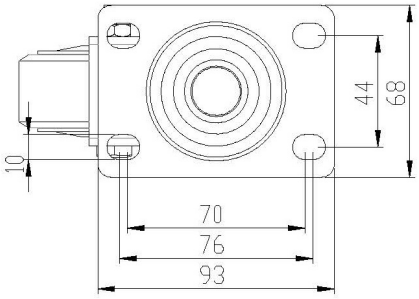

固定式

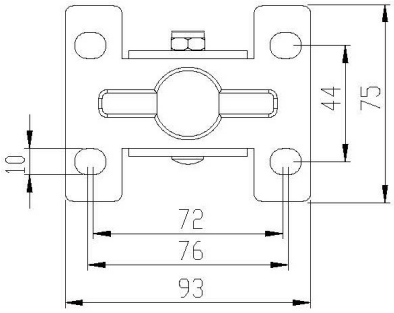

単位：mm

可動式ホイール型番	ブレーキ用のホイール型番	固定式ホイール型番	材質	ホイールの直径 x ホイール幅	総高さ	回転／ブレーキ回転半径	耐荷重 (Kg)	ベアリング
3NY362A	3NY362B	3NY362C	ナイロン 亜鉛メッキ	75(3") X 32	111	77.5 / 107	100	-
3NY362TA	3NY362TB	3NY362TC	ナイロン クロム					
3PR362A	3PR362B	3PR362C	TPR 亜鉛メッキ					608Z X 2
3PR362TA	3PR362TB	3PR362TC	TPR クロム					

中荷重用キャスター 362 シリーズ

用途：医療機器用台車、ケータリング機器用台車、輸送装置、軽量台車、売店ディスプレイ、小型キャビネット

可動式、ブレーキ

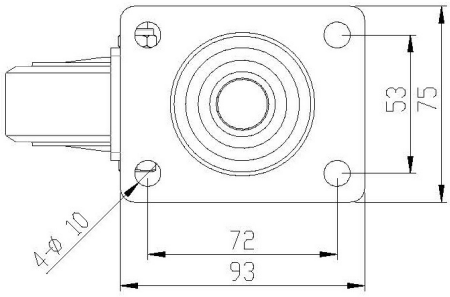

固定式

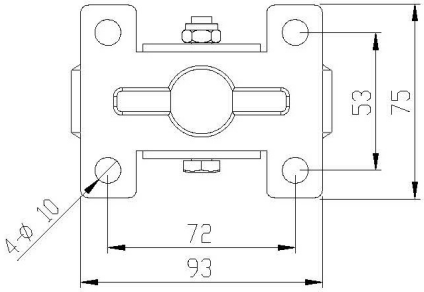

単位：mm

可動式ホイール型番	ブレーキ用のホイール型番	固定式ホイール型番	材質	ホイールの直径 x ホイール幅	総高さ	回転／ブレーキ回転半径	耐荷重 (Kg)	ベアリング
4NY362A	4NY362B	4NY362C	ナイロン 亜鉛メッキ	100(4") X 32	137	90 / 107	100	-
5NY362A	5NY362B	5NY362C		125(5") X 32	163	103 / 112		
4NY362TA	4NY362TB	4NY362TC	ナイロン クロム	100(4") X 32	137	90 / 107		
5NY362TA	5NY362TB	5NY362TC		125(5") X 32	163	103 / 112		
4PR362A	4PR362B	4PR362C	TPR 亜鉛メッキ	100(4") X 32	137	90 / 107		608Z X 2
5PR362A	5PR362B	5PR362C		125(5") X 32	163	103 / 112		6202 X 1
4PR362TA	4PR362TB	4PR362TC	TPR クロム	100(4") X 32	137	90 / 107		608Z X 2
5PR362TA	5PR362TB	5PR362TC		125(5") X 32	163	103 / 112		6202 X 1

中荷重用キャスター 362 シリーズ

用途：医療機器用台車、ケータリング機器用台車、輸送装置、軽量台車、売店ディスプレイ、小型キャビネット

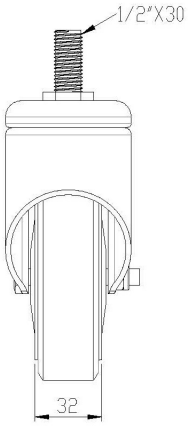

単位：mm

可動式ホイール型番	ブレーキ用のホイール型番	固定式ホイール型番	材質	ホイールの直径 x ホイール幅	総高さ	回転／ブレーキ回転半径	耐荷重 (Kg)	ベアリング
3NY3624A	3NY3624B	-	ナイロン 亜鉛メッキ	75(3") X 32	114	77.5 / 107	100	-
4NY3624A	4NY3624B	-		100(4") X 32	141	90 / 107		
5NY3624A	5NY3624B	-		125(5") X 32	167	103 / 107		
3NY362T4A	3NY362T4B	-	ナイロン クロム	75(3") X 32	114	77.5 / 107		
4NY362T4A	4NY362T4B	-		100(4") X 32	141	90 / 107		
5NY362T4A	5NY362T4B	-		125(5") X 32	167	103 / 107		
3PR3624A	3PR3624B	-	TPR 亜鉛メッキ	75(3") X 32	114	77.5 / 107		608Z X 2
4PR3624A	4PR3624B	-		100(4") X 32	141	90 / 107		
5PR3624A	5PR3624B	-		125(5") X 32	167	103 / 107		6202 X 1
3PR362T4A	3PR362T4B	-	TPR クロム	75(3") X 32	114	77.5 / 107		608Z X 2
4PR362T4A	4PR362T4B	-		100(4") X 32	141	90 / 107		
5PR362T4A	5PR362T4B	-		125(5") X 32	167	103 / 107		6202 X 1

導電キャスターシリーズ

用途：半導体工場、クリーンルーム用台車、自動化設備、精密機器、各種産業用台車

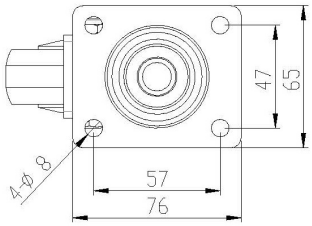

単位：mm

可動式ホイール型番	ブレーキ用のホイール型番	固定式ホイール型番	材質	ホイールの直径 x ホイール幅	総高さ	回転／ブレーキ回転半径	耐荷重 (Kg)	ベアリング
3ELMTA	3ELMTB	-	導電性ゴム インピーダンス値 ≦ 50KΩ	75(3") X 25	104	68 / 100	60	608Z X 2

可動式、ブレーキ

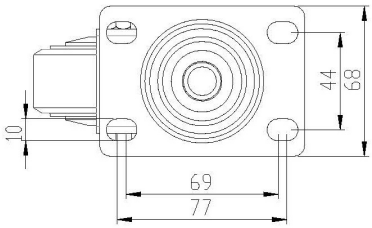

固定式

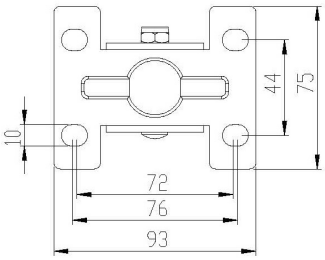

単位：mm

可動式ホイール型番	ブレーキ用のホイール型番	固定式ホイール型番	材質	ホイールの直径 x ホイール幅	総高さ	回転／ブレーキ回転半径	耐荷重 (Kg)	ベアリング
3EL362TA	3EL362TB	3EL362TC	導電性ゴム インピーダンス値 ≦ 50KΩ	75(3") X 32	110	76.5 / 105	60	608Z X 2

導電キャスターシリーズ

用途：半導体工場、クリーンルーム用台車、自動化設備、精密機器、各種産業用台車

可動式、ブレーキ

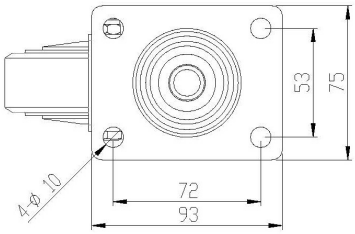

固定式

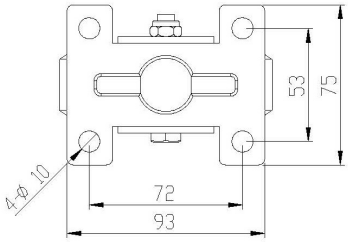

単位：mm

可動式ホイール型番	ブレーキ用のホイール型番	固定式ホイール型番	材質	ホイールの直径 x ホイール幅	総高さ	回転／ブレーキ回転半径	耐荷重 (Kg)	ベアリング
4EL362TA	4EL362TB	4EL362TC	導電性ゴム インピーダンス値 ≦ 50KΩ	100(4") X 32	138	89 / 107	80	608Z X 2
5EL362TA	5EL362TB	5EL362TC		125(5") X 32	163	102 / 107		6202 X 1

導電キャスターシリーズ

用途：半導体工場、クリーンルーム用台車、自動化設備、精密機器、各種産業用台車

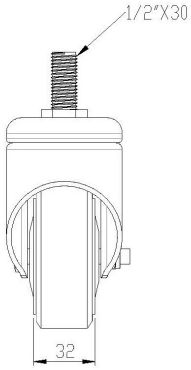

単位：mm

可動式ホイール型番	ブレーキ用のホイール型番	固定式ホイール型番	材質	ホイールの直径 x ホイール幅	総高さ	回転／ブレーキ回転半径	耐荷重 (Kg)	ベアリング
3ELMT4A	3ELMT4B	-	導電性ゴム インピーダンス値 ≦ 50KΩ	75(3") X 25	113.5	77.5 / 107	60	608Z X 2
3EL362T4A	3EL362T4B	-		75(3") X 32			80	
4EL362T4A	4EL362T4B	-		100(4") X 32	138	90 / 107		

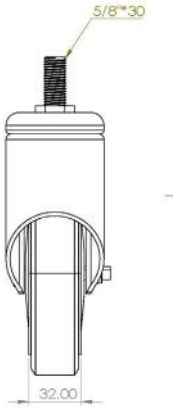

単位：mm

可動式ホイール型番	ブレーキ用のホイール型番	固定式ホイール型番	材質	ホイールの直径 x ホイール幅	総高さ	回転／ブレーキ回転半径	耐荷重 (Kg)	ベアリング
5EL362T5A	5EL362T5B	-	導電性ゴム インピーダンス値 ≦ 50KΩ	125(5") X 32	165	102.5 / 112	80	6202 X 1

ステンレス鋼製導電キャスターシリーズ

用途：バイオ科学技術工場、電子機器用台車、医療機器、食品冷凍庫、水産養殖会社、セントラルキッチン、食品機械

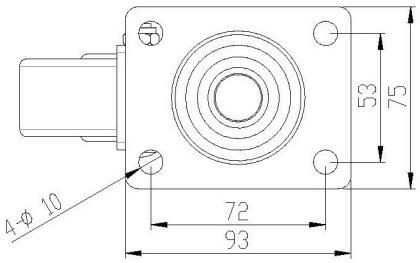

単位：mm

可動式ホイール型番	ブレーキ用のホイール型番	固定式ホイール型番	材質	ホイールの直径 x ホイール幅	総高さ	回転／ブレーキ回転半径	耐荷重 (Kg)	ベアリング
3ELSTA	3ELSTB	3ELSTC	導電性ゴム インピーダンス値≦ 50KΩ ステンレス鋼 SUS304	75(3") X 32	110	77.5 / 106	80	608Z X 2
4ELSTA	4ELSTB	4ELSTC		100(4") X 32	138	90 / 106		
5ELSTA	5ELSTB	5ELSTC		125(5") X 32	163	102.5 / 106		6202 X 1

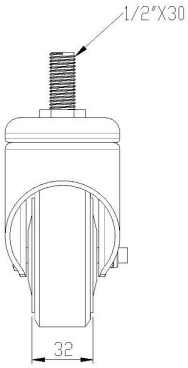

単位：mm

可動式ホイール型番	ブレーキ用のホイール型番	固定式ホイール型番	材質	ホイールの直径 x ホイール幅	総高さ	回転／ブレーキ回転半径	耐荷重 (Kg)	ベアリング
3ELST4A	3ELST4B	-	導電性ゴム インピーダンス値≦ 50KΩ ステンレス鋼 SUS304	75(3") X 32	112.5	77.5 / 106	80	608Z X 2
4ELST4A	4ELST4B	-		100(4") X 32	140	90 / 106		
5ELST4A	5ELST4B	-		125(5") X 32	165.5	102.5 / 106		6202 X 1

軽荷重用ステンレス鋼製キャスターシリーズ

用途：バイオ科学技術工場、電子機器用台車、医療機器、食品冷凍庫、水産養殖会社、セントラルキッチン、食品機械

可動式、ブレーキ

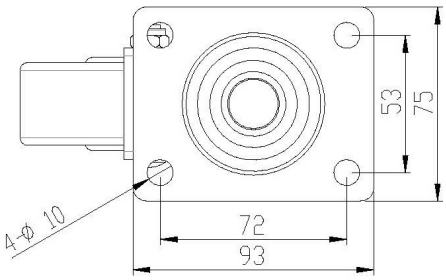

固定式

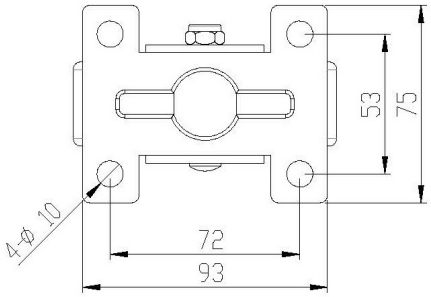

単位：mm

可動式ホイール型番	ブレーキ用のホイール型番	固定式ホイール型番	材質	ホイールの直径 x ホイール幅	総高さ	回転／ブレーキ回転半径	耐荷重 (Kg)	ベアリング
3NYSTA	3NYSTB	3NYSTC	ナイロン ステンレス鋼 SUS304	75(3") X 32	110	77.5 / 106	120	-
4NYSTA	4NYSTB	4NYSTC		100(4") X 32	138	90 / 108		
5NYSTA	5NYSTB	5NYSTC		125(5") X 32	163	102.5 / 113		
3PRSTA	3PRSTB	3PRSTC	TPR ステンレス鋼 SUS304	75(3") X 32	110	77.5 / 106		6202 X 1
4PRSTA	4PRSTB	4PRSTC		100(4") X 32	138	90 / 108		
5PRSTA	5PRSTB	5PRSTC		125(5") X 32	163	102.5 / 113		

軽荷重用ステンレス鋼製キャスターシリーズ

用途：バイオ科学技術工場、電子機器用台車、医療機器、食品冷凍庫、水産養殖会社、セントラルキッチン、食品機械

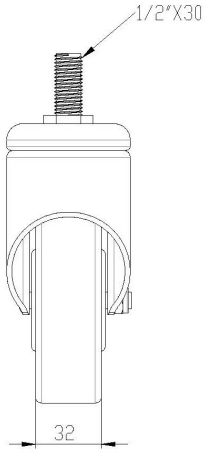

単位：mm

可動式ホイール型番	ブレーキ用のホイール型番	固定式ホイール型番	材質	ホイールの直径 x ホイール幅	総高さ	回転／ブレーキ回転半径	耐荷重 (Kg)	ベアリング
3NYST4A	3NYST4B	-	ナイロン ステンレス鋼 SUS304	75(3") X 32	113	77.5 / 106	120	-
4NYST4A	4NYST4B	-		100(4") X 32	141	90 / 108		
5NYST4A	5NYST4B	-		125(5") X 32	166	102.5 / 113		
3PRST4A	3PRST4B	-	TPR ステンレス鋼 SUS304	75(3") X 32	113	77.5 / 106		6202 X 1
4PRST4A	4PRST4B	-		100(4") X 32	141	90 / 108		
5PRST4A	5PRST4B	-		125(5") X 32	166	102.5 / 113		

中荷重用ステンレス鋼製キャスターシリーズ

用途：バイオ科学技術工場、電子機器用台車、医療機器、食品冷凍庫、水産養殖会社、セントラルキッチン、食品機械

2.5"-3" 可動式、ブレーキ

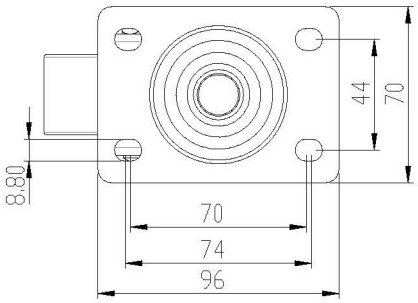

4"-6" 可動式、ブレーキ

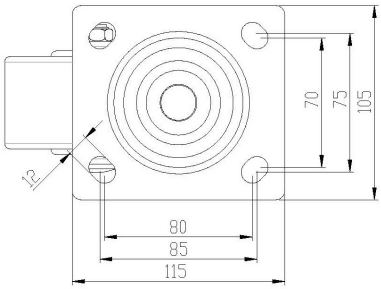

固定式

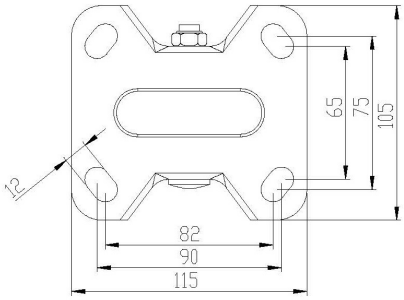

単位：mm

可動式ホイール型番	ブレーキ用のホイール型番	固定式ホイール型番	材質	ホイールの直径 x ホイール幅	総高さ	回転／ブレーキ回転半径	耐荷重 (Kg)	ベアリング
25NYSTHOA	25NYSTHOB（サイドブレーキ）	-	ナイロン ステンレス鋼 SUS304	65(2.5") X 32	90	59.5 / 59.5	150	6202 X 2
3NYSTHOA	3NYSTHOB	-		75(3") X 32	109	69.5 / 102	200	
4NYSTHOA	4NYSTHOB	4NYSTHOC	ナイロン ステンレス鋼 SUS304	100(4") X 50	141	94 / 132	300	
5NYSTHOA	5NYSTHOB	5NYSTHOC		125(5") X 50	167	107 / 132		
6NYSTHOA	6NYSTHOB	6NYSTHOC		150(6") X 50	191	119 / 132		
4ERSTHOA	4ERSTHOB	4ERSTHOC	ゴム ステンレス鋼 SUS304	100(4") X 50	141	94 / 132	200	
5ERSTHOA	5ERSTHOB	5ERSTHOC		125(5") X 50	167	107 / 132		
6ERSTHOA	6ERSTHOB	6ERSTHOC		150(6") X 50	191	119 / 132		

レベリングキャスターシリーズ

用途：各種重荷重機器、各種産業用システムキャビネット、自動化機器、精密試験装置

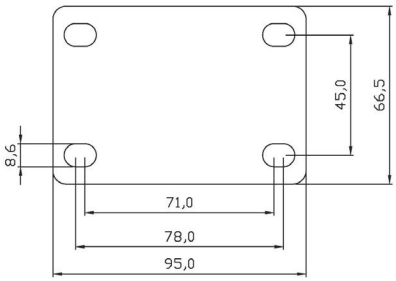

単位：mm

ネジ調整高さ ±8 mm ~ ±10 mm

可動式ホイール型番	ブレーキ用のホイール型番	固定式ホイール型番	材質	ホイールの直径 x ホイール幅	総高さ	回転／ブレーキ回転半径	耐荷重 (Kg)	ベアリング
25A1APS	-	-	ナイロン電着塗装	63(2.5") X 45	85	57	200	6202 X 2
3A1APS	-	-		75(3") X 45	98	64	250	

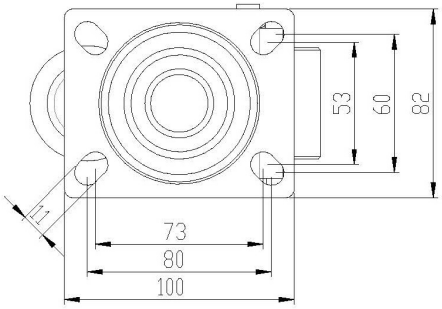

単位：mm

ネジ調整高さ ±8 mm ~ ±10 mm

可動式ホイール型番	ブレーキ用のホイール型番	固定式ホイール型番	材質	ホイールの直径 x ホイール幅	総高さ	回転／ブレーキ回転半径	耐荷重 (Kg)	ベアリング
25A2APS	-	25A2CPS	ナイロン電着塗装	63(2.5") X 50	96	58	400	6202 X 2
3A2APS	-	3A2CPS		75(3") X 50	108	68	500	

レベリングキャスター GDN・GD シリーズ

FOOT MASTER®
Casters & Wheels

レベリングアジャスタとキャスターと組み合わせた機能性キャスターを 2in1、3in1 の組み合わせで、余分な操作時間を省き、使用者の作業効率を高めます。

▸別途、黒焼付塗装のホイールスタンド

単位：mm

使用温度：-10~+90°C

可動式ホイール型番	ホイール素材	ホイールキャリヤ素材	ホイールの直径	ホイール幅	総高さ	シャーシのサイズ	シャーシの穴間隔	穴径	ネジ山取付サイズ	調整可能な高さ	耐荷重 (Kg)
GDN-40-F-NYN	ナイロン 66	焼付塗装亜鉛メッキ	42	20	71	55 X 55	42 X 42	6.5	-	10	50
GDN-60-F-NYN			50	25	82	73 X 73	58 X 58	7	-	10	250
GDN-80-F-NYN			63	28	103	90 X 90	70 X 70	9	-	15	500
GDN-100-F-NYN			75	30	120	95 X 95	70 X 70	11	-	12	750
GD-120-F-NYN			75	30	120	95 X 95	70 X 70	11	-	12	1000
GD-150-F-MCN	MC ナイロン		90	55	132	100 X 100	70 X 70	13	-	15	1500
GDN-40-S-NYN	ナイロン 66		42	20	71	-	-	-	M8 X P1.25	10	50
GDN-60-S-NYN			50	25	82	-	-	-	M12 X P1.75	10	250
GDN-80-S-NYN			63	28	103	-	-	-	M12 X P1.75	15	500
GDN-100-S-NYN			75	30	120	-	-	-	M16 X P2.0	12	750
GD-120-S-NYN			75	30	120	-	-	-	M16 X P2.0	12	1000

FOOT MASTER® のアジャストキャスターは、移動と取り付け固定が可能です。キャスターのゴム製台座が小さな振動を吸収し、機器を完璧に固定します。アジャストキャスターは、機器の設置や移動の際に別々に使用する必要があるキャスターとレベリングアジャスタの機能を統合するものです。機器の配置を変更する必要がある場合、ゴム製台座を調節して移動させることができるため、多目的キャスターとして最適です。

レベリングキャスター GDR シリーズ

FOOT MASTER®
Casters & Wheels

レベリングアジャスタとキャスターと組み合わせた機能性キャスターを 2in1、3in1 の組み合わせで、余分な操作時間を省き、使用者の作業効率を高めます。

◤別途、黒焼付塗装のホイールスタンド

単位：mm　　使用温度：-10~+90°C

可動式ホイール型番	ホイール素材	ホイールキャリヤ素材	ホイールの直径	ホイール幅	総高さ	シャーシのサイズ	シャーシの穴間隔	穴径	ネジ山取付サイズ	調整可能な高さ	耐荷重 (Kg)
GDR-60-F-NYN	ナイロン66	焼付塗装亜鉛メッキ	50	25	82	73 X 73	58 X 58	7	-	10	250
GDR-80-F-NYN			63	28	103	90 X 90	70 X 70	9	-	15	500
GDR-60-S-NYN			50	25	82	-	-	-	M12 X P1.75	10	250
GDR-80-S-NYN			63	28	103	-	-	-	M12 X P1.75	15	500

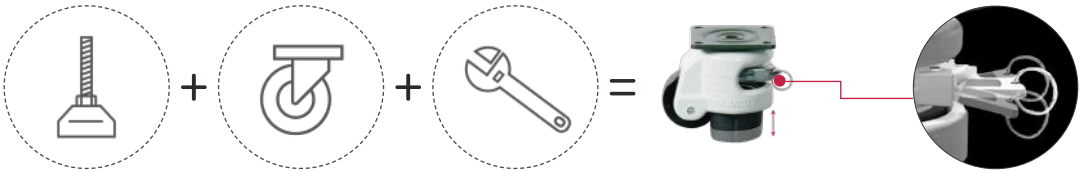

調整時間 15 分　　調整時間 30 秒

ステンレスキャスター SGDN シリーズ

FOOT MASTER®
Casters & Wheels

レベリングアジャスタとキャスターと組み合わせた機能性キャスターを 2in1、3in1 の組み合わせで、余分な操作時間を省き、使用者の作業効率を高めます。

単位：mm　　使用温度：-10~+90°C

可動式ホイール型番	ホイール素材	ホイールキャリヤ素材	ホイールの直径	ホイール幅	総高さ	シャーシのサイズ	シャーシの穴間隔	穴径	ネジ山取付サイズ	調整可能な高さ	耐荷重 (Kg)
SGDN-60-F-NYN	ナイロン 66	不鏽鋼	50	25	82	73 X 73	58 X 58	7	-	10	280
SGDN-80-F-NYN			63	28	103	90 X 90	70 X 70	9	-	15	550
SGDN-60-S-NYN			50	25	82	-	-	-	M12 X P1.75	10	280
SGDN-80-S-NYN			63	28	103	-	-	-	M12 X P1.75	15	550

FOOT MASTER® のアジャストキャスターは、移動と取り付け固定が可能です。キャスターのゴム製台座が小さな振動を吸収し、機器を完璧に固定します。アジャストキャスターは、機器の設置や移動の際に別々に使用する必要があるキャスターとレベリングアジャスタの機能を統合するものです。機器の配置を変更する必要がある場合、ゴム製台座を調節して移動させることができるため、多目的キャスターとして最適です。

振動吸収キャスター GDS シリーズ

FOOT MASTER®
Casters & Wheels

半導体やウエハーなど振動に敏感な製品の移動時には、特殊ゴム製の衝撃吸収ホイールを使用して保護します。また、トラクション時に車輪が地面から離れるのを防ぎ、摩擦音や自然音を低減することができます。

騒音低減対策や外部からの衝撃に対する保護

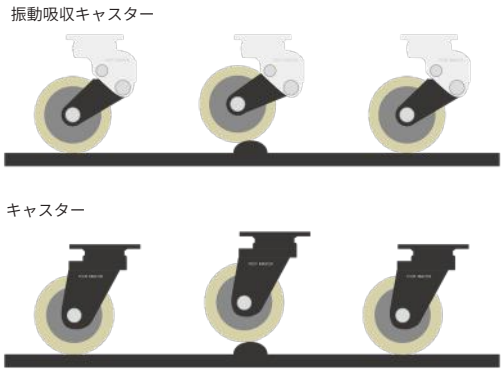

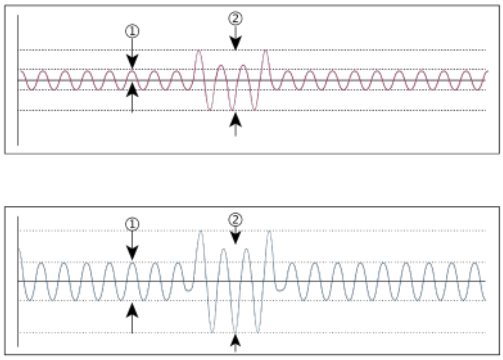

①騒音低減対策

FOOT MASTER® 衝撃吸収ホイールは、振動を吸収する特殊ゴムを使用しています。

この特殊なゴムにより、移動時の金属からの振動を排除しています。コイルスプリング式の振動吸収ホイールと比較すると、騒音低減効果は格段に向上しています。

②外部からの衝撃に対する保護

半導体やウエハーなどの製品の移動に伴う微振動は、致命的な不良を引き起こす可能性があります。上図のように FOOT MASTER® 技術を採用した特殊ゴムはスポンジのように衝撃を吸収するため、不整地による外部からの衝撃を大幅に軽減し、製品の破損を防ぐことができるのです。

単位：mm

可動式ホイール型番	ブレーキ用のホイール型番	固定式ホイール型番	固定キャスターブレーキ付き型番
GDS-50-ASF-EUS	GDS-50-BSF-EUS	GDS-50-ARF-EUS	GDS-50-BRF-EUS
GDS-65-ASF-EUS	GDS-65-BSF-EUS	GDS-65-ARF-EUS	GDS-65-BRF-EUS
GDS-75-ASF-LUD	-	GDS-75-ARF-LUD	-
GDS-100-ASF-LUD	GDS-100-BSF-LUD	GDS-100-ARF-LUD	GDS-100-BRF-LUD
GDS-125-ASF-LUD	GDS-125-BSF-LUD	GDS-125-ARF-LUD	GDS-125-BRF-LUD
GDS-130-ASF-HUD	GDS-130-BSF-HUD	GDS-130-ARF-HUD	GDS-130-BRF-HUD
GDS-150-ASF-HUD	GDS-150-BSF-HUD	GDS-150-ARF-HUD	GDS-150-BRF-HUD
GDS-200-ASF-HUD	GDS-200-BSF-HUD	GDS-200-ARF-HUD	GDS-200-BRF-HUD

振動吸収キャスター GDS シリーズ

◤別途、ネジもご用意
していています

使用温度：-10~+90°C

	ホイール素材	ホイールキャリヤ素材	ホイールの直径	ホイール幅	総高さ	偏心距離	シャーシのサイズ	シャーシの穴間隔	穴径	耐荷重 (Kg)
	PU Shore A80	アルミ焼付塗装	50	23	100-10	30~34	55 X 55	42 X 42	6.5	40
			64		115-10	30~36				50
	PU Shore A90		75	30	130-15	35~39	73 X 73	58 X 58	7	90
			100		160-20	45~53				100
			125		187-20	45~54				
	PU Shore A95		130	40	200-30	36~50	95 X 95	70 X 70	11	350
			150		230-30	36~50				
			200		270-35	55~76				

振動吸収キャスター GSST シリーズ

FOOT MASTER®
Casters & Wheels

半導体やウエハーなど振動に敏感な製品の移動時には、特殊ゴム製の衝撃吸収ホイールを使用して保護します。また、トラクション時に車輪が地面から離れるのを防ぎ、摩擦音や自然音を低減することができます。

騒音低減対策や外部からの衝撃に対する保護

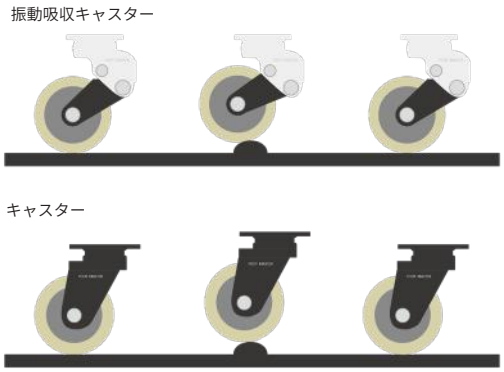

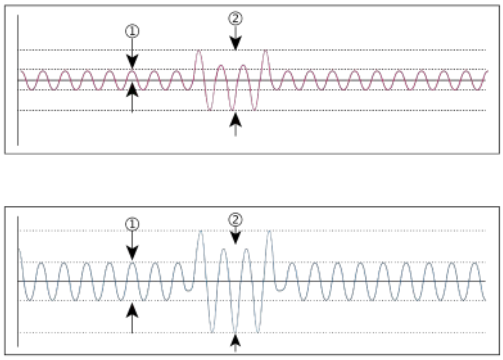

①騒音低減対策

FOOT MASTER® 衝撃吸収ホイールは、振動を吸収する特殊ゴムを使用しています。

この特殊なゴムにより、移動時の金属からの振動を排除しています。コイルスプリング式の振動吸収ホイールと比較すると、騒音低減効果は格段に向上しています。

②外部からの衝撃に対する保護

半導体やウエハーなどの製品の移動に伴う微振動は、致命的な不良を引き起こす可能性があります。上図のように FOOT MASTER® 技術を採用した特殊ゴムはスポンジのように衝撃を吸収するため、不整地による外部からの衝撃を大幅に軽減し、製品の破損を防ぐことができるのです。

単位：mm

可動式ホイール型番	ブレーキ用のホイール型番	固定式ホイール型番
GSST-130-ASF-HUD	GSST-130-BSF-HUD	GSST-130-ARF-HUD
GSST-150-ASF-HUD	GSST-150-BSF-HUD	GSST-150-ARF-HUD
GSST-200-ASF-HUD	GSST-200-BSF-HUD	GSST-200-ARF-HUD
GSST-200W-ASF-HUD	-	GSST-200W-ARF-HUD
GSST-250-ASF-HUD	-	GSST-250-ARF-HUD

振動吸収キャスター GSST シリーズ

使用温度：-10~+90°C

	ホイール素材	ホイールキャリヤ素材	ホイールの直径	ホイール幅	総高さ	偏心距離	シャーシのサイズ	シャーシの穴間隔	穴径	耐荷重 (Kg)
	PU Shore A95	アルミ 焼付塗装	130	40	200-21	46~55	160 X120	130 X 75	15	400
			150		232-30	46~61				
			200		279-30	50~70				
			200	48	279-30	50~68	160 X 135	123 X 93	14	500
			250	60	362-30	78~92	175 X 140	140 X 105	14	1350

超重荷重用 -GF シリーズ

FOOT MASTER®
Casters & Wheels

FOOT MASTER® 高荷重キャスターシリーズには、鍛造ホイールキャリヤとポリウレタンまたはMC ナイロンのいずれかと組み合わせます。ポリウレタンは MC ナイロンより柔らかく、接地音や重い車輪からのダメージを軽減します。MC ナイロンはより硬い素材で、走行時の旋回性や回転性に優れ、高い耐荷重性を持っています。高荷重キャスターは、航空宇宙産業、無人搬送車、自動車ライン、電源装置などに使用されています。

◤高荷重キャスターシリーズは、安全性と安定性が重要視される重荷重用キャスターの第一候補です。

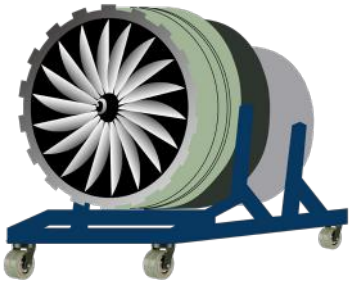

航空宇宙産業

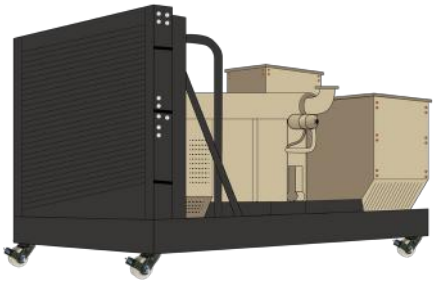

電源装置

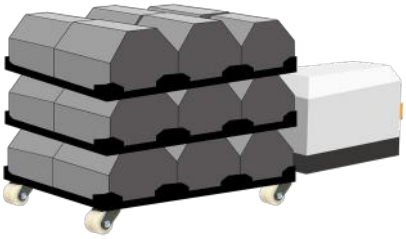

無人搬送車

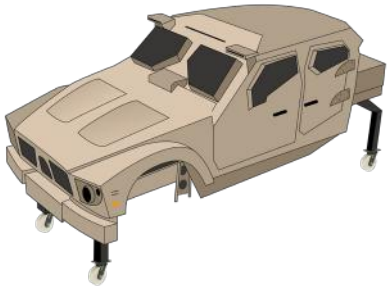

自動車ライン

単位：mm

可動式ホイール型番	ブレーキ用のホイール型番	固定式ホイール型番	固定キャスターブレーキ付き型番
GF-100-ASF-MUD-SIL	GF-100-BSF-MUD-SIL	GF-100-ARF-MUD-SIL	GF-100-BRF-MUD-SIL
GF-125-ASF-MUD-SIL	GF-125-BSF-MUD-SIL	GF-125-ARF-MUD-SIL	GF-125-BRF-MUD-SIL
GF-150-ASF-MUD-SIL	GF-150-BSF-MUD-SIL	GF-150-ARF-MUD-SIL	GF-150-BRF-MUD-SIL
GF-200-ASF-MUD-SIL	GF-200-BSF-MUD-SIL	GF-200-ARF-MUD-SIL	GF-200-BRF-MUD-SIL
GF-250-ASF-MUD-SIL	GF-250-BSF-MUD-SIL	GF-250-ARF-MUD-SIL	GF-250-BRF-MUD-SIL
GF-100-ASF-MCD-SIL	GF-100-BSF-MCD-SIL	GF-100-ARF-MCD-SIL	GF-100-BRF-MCD-SIL
GF-125-ASF-MCD-SIL	GF-125-BSF-MCD-SIL	GF-125-ARF-MCD-SIL	GF-125-BRF-MCD-SIL
GF-150-ASF-MCD-SIL	GF-150-BSF-MCD-SIL	GF-150-ARF-MCD-SIL	GF-150-BRF-MCD-SIL
GF-200-ASF-MCD-SIL	GF-200-BSF-MCD-SIL	GF-200-ARF-MCD-SIL	GF-200-BRF-MCD-SIL
GF-250-ASF-MCD-SIL	GF-250-BSF-MCD-SIL	GF-250-ARF-MCD-SIL	GF-250-BRF-MCD-SIL

超重荷重用 -GF シリーズ

使用温度：-10~+90°C

	ホイール素材	ホイールキャリヤ素材	ホイールの直径	ホイール幅	総高さ	偏心距離	シャーシのサイズ	シャーシの穴間隔	穴径	耐荷重 (Kg)
	PU Shore A95	焼付塗装 / 亜鉛メッキ	100	67	145	37	159 X 114	130 X 74	13	650
			125	64	167	44				750
			150		190	52				800
			200		257	57				850
			250		300	61				1200
	MC ナイロン Shore D80		100	67	145	37				800
			125	64	167	44				900
			150		190	52				1000
			200		257	57				1100
			250		300	61				1300

超重荷重用 -GXT シリーズ

FOOT MASTER®
Casters & Wheels

FOOT MASTER® 高荷重キャスターシリーズには、鍛造ホイールキャリヤとポリウレタンまたはMC ナイロンのいずれかと組み合わせます。ポリウレタンは MC ナイロンより柔らかく、接地音や重い車輪からのダメージを軽減します。MC ナイロンはより硬い素材で、走行時の旋回性や回転性に優れ、高い耐荷重性を持っています。高荷重キャスターは、航空宇宙産業、無人搬送車、自動車ライン、電源装置などに使用されています。

◤高荷重キャスターシリーズは、安全性と安定性が重要視される重荷重用キャスターの第一候補です。

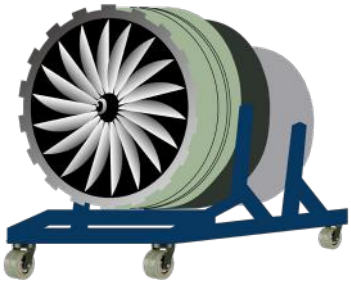

航空宇宙産業

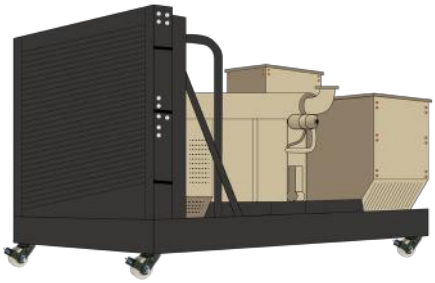

電源装置

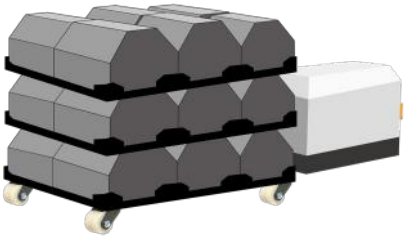

無人搬送車

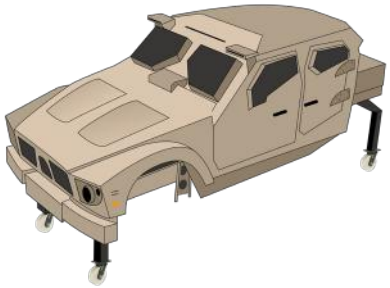

自動車ライン

単位：mm

可動式ホイール型番	ブレーキ用のホイール型番	固定式ホイール型番
GXT-80-ASF-HUD	GXT-80-BSF-HUD	GXT-80-ARF-HUD
GXT-100-ASF-HUD	GXT-100-BSF-HUD	GXT-100-ARF-HUD
GXT-125-ASF-HUD	GXT-125-BSF-HUD	GXT-125-ARF-HUD
GXT-150-ASF-HUD	GXT-150-BSF-HUD	GXT-150-ARF-HUD
GXT-200-ASF-HUD	GXT-200-BSF-HUD	GXT-200-ARF-HUD
GXT-250-ASF-HUD	GXT-250-BSF-HUD	GXT-250-ARF-HUD
GXT-80-ASF-MCD	GXT-80-BSF-MCD	GXT-80-ARF-MCD
GXT-100-ASF-MCD	GXT-100-BSF-MCD	GXT-100-ARF-MCD
GXT-125-ASF-MCD	GXT-125-BSF-MCD	GXT-125-ARF-MCD
GXT-150-ASF-MCD	GXT-150-BSF-MCD	GXT-150-ARF-MCD
GXT-200-ASF-MCD	GXT-200-BSF-MCD	GXT-200-ARF-MCD
GXT-250-ASF-MCD	GXT-250-BSF-MCD	GXT-250-ARF-MCD
GXT-100-ASF-NYD	GXT-100-ARF-NYD	GXT-100-BSF-NYD

超重荷重用 -GXT シリーズ

◤別途、ネジもご用意しています

使用温度：-10~+90°C

	ホイール素材	ホイールキャリヤ素材	ホイールの直径	ホイール幅	総高さ	偏心距離	シャーシのサイズ	シャーシの穴間隔	穴径	耐荷重 (Kg)
	PU Shore D70	焼付塗装 / 亜鉛メッキ	80	48	120	40	100 X 85	80 X 60	9	500
			100		140					600
			125	70	170	77.5	175 X 140	140 X 105	14	1100
			150	68	224	48				1500
			200		275	60				2000
			250	64	310	75				2300
	MC ナイロン Shore D80		80	48	120	40	100 X 85	80 X 60	9	800
			100		140					900
			125	70	170	77.5	175 X 140	140 X 105	14	1500
			150		200	80				2200
			200		260	75				2500
			250		310					2700
	ナイロン 66 Shore D70		100	48	140	40	100 X 85	80 X 60	9	900

超重荷重用 -GXTT シリーズ

FOOT MASTER® 高荷重キャスターシリーズには、鍛造ホイールキャリヤとポリウレタンまたはMC ナイロンのいずれかと組み合わせます。ポリウレタンは MC ナイロンより柔らかく、接地音や重い車輪からのダメージを軽減します。MC ナイロンはより硬い素材で、走行時の旋回性や回転性に優れ、高い耐荷重性を持っています。高荷重キャスターは、航空宇宙産業、無人搬送車、自動車ライン、電源装置などに使用されています。

◤高荷重キャスターシリーズは、安全性と安定性が重要視される重荷重用キャスターの第一候補です。

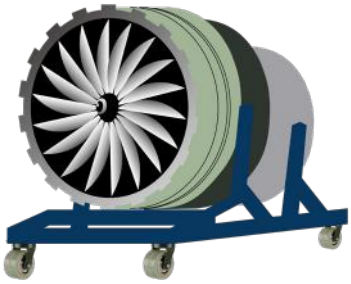

航空宇宙産業

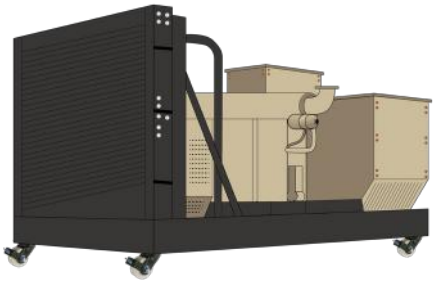

電源装置

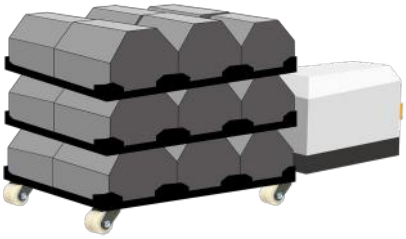

無人搬送車

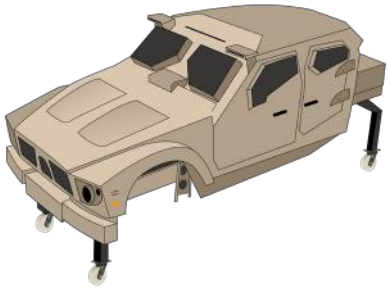

自動車ライン

単位：mm

可動式ホイール型番	ブレーキ用のホイール型番	固定式ホイール型番	固定キャスターブレーキ付き型番	
GXTT-75-ASF-HUD	GXTT-75-BSF-HUD	GXTT-75-ARF-HUD	GXTT-75-BRF-HUD	
GXTT-100-ASF-HUD	GXTT-100-BSF-HUD	GXTT-100-ARF-HUD	GXTT-100-BRF-HUD	
GXTT-125-ASF-HUD	GXTT-125-BSF-HUD	GXTT-125-ARF-HUD	GXTT-125-BRF-HUD	
GXTT-75-ASF-MCD	GXTT-75-BSF-MCD	GXTT-75-ARF-MCD	GXTT-75-BRF-MCD	
GXTT-100-ASF-MCD	GXTT-100-BSF-MCD	GXTT-100-ARF-MCD	GXTT-100-BRF-MCD	
GXTT-125-ASF-MCD	GXTT-125-BSF-MCD	GXTT-125-ARF-MCD	GXTT-125-BRF-MCD	

超重荷重用 -GXTT シリーズ

使用温度：-10~+90°C

	ホイール素材	ホイールキャリヤ素材	ホイールの直径	ホイール幅	総高さ	偏心距離	シャーシのサイズ	シャーシの穴間隔	穴径	耐荷重 (Kg)
	PU Shore D70	焼付塗装 / 亜鉛メッキ	75	40 X 2	125	45	[SF] 140 X 110 [RF] 140 X 117	105 X 80	13	800
			100		150	50				1100
			125		175	55				1400
	MC ナイロン Shore D80		75		125	45				1700
			100		150	50				2000
			125		175	55				2300

超重荷重用 -GXTD シリーズ

FOOT MASTER®
Casters & Wheels

FOOT MASTER® 高荷重キャスターシリーズには、鍛造ホイールキャリヤとポリウレタンまたはMC ナイロンのいずれかと組み合わせます。ポリウレタンは MC ナイロンより柔らかく、接地音や重い車輪からのダメージを軽減します。MC ナイロンはより硬い素材で、走行時の旋回性や回転性に優れ、高い耐荷重性を持っています。高荷重キャスターは、航空宇宙産業、無人搬送車、自動車ライン、電源装置などに使用されています。

◤高荷重キャスターシリーズは、安全性と安定性が重要視される重荷重用キャスターの第一候補です。

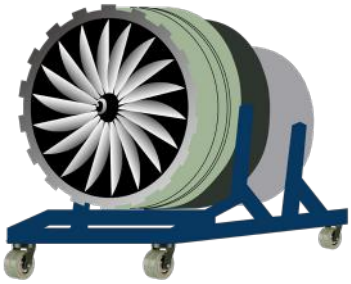

航空宇宙産業

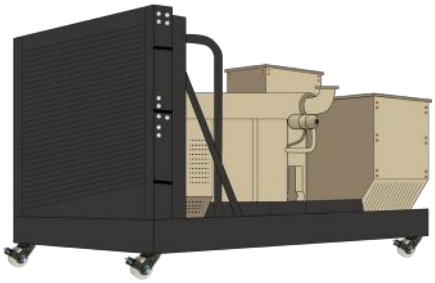

電源装置

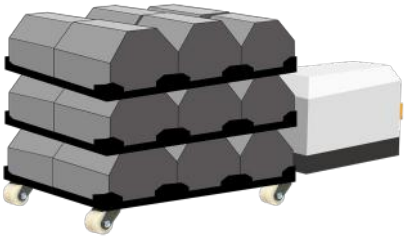

無人搬送車

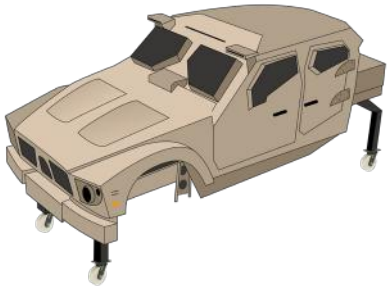

自動車ライン

単位：mm

可動式ホイール型番	固定式ホイール型番	
GXTD-100-ASF-HUD	GXTD-100-ARF-HUD	
GXTD-150-ASF-HUD	GXTD-150-ARF-HUD	
GXTD-200-ASF-HUD	GXTD-200-ARF-HUD	
GXTD-250-ASF-HUD	GXTD-250-ARF-HUD	
GXTD-300-ASF-HUD	GXTD-300-ARF-HUD	
GXTD-250-ASF-MCD	GXTD-250-ARF-MCD	
GXTD-300-ASF-MCD	GXTD-300-ARF-MCD	

超重荷重用 -GXTD シリーズ

使用温度：-10~+90°C

	ホイール素材	ホイールキャリヤ素材	ホイールの直径	ホイール幅	総高さ	偏心距離	シャーシのサイズ	シャーシの穴間隔	穴径	耐荷重 (Kg)
	PU Shore A95	焼付塗装 / 亜鉛メッキ	100	29 X 2	156	35	140 X 112	103 X 78	11	400
			150	40 X 2	200	35	145 X 130	115 X 100	11	800
			200	65 X 2	265	50	210 X 210	170 X 170	17	2500
			250	78 X 2	330	70	255 X 215	210 X 160	18	4500
			300		390	80				5200
	MC ナイロン Shore D80		250		330	70				7000
			300		390	80				8000

超重荷重用 -UGXT シリーズ

FOOT MASTER® 高荷重キャスターシリーズには、鍛造ホイールキャリヤとポリウレタンまたはMC ナイロンのいずれかと組み合わせます。ポリウレタンは MC ナイロンより柔らかく、接地音や重い車輪からのダメージを軽減します。MC ナイロンはより硬い素材で、走行時の旋回性や回転性に優れ、高い耐荷重性を持っています。高荷重キャスターは、航空宇宙産業、無人搬送車、自動車ライン、電源装置などに使用されています。

◤高荷重キャスターシリーズは、安全性と安定性が重要視される重荷重用キャスターの第一候補です。

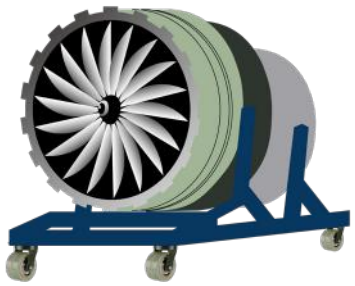

航空宇宙産業

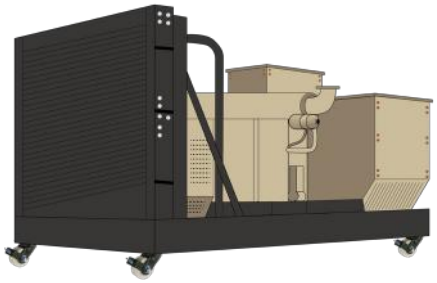

電源装置

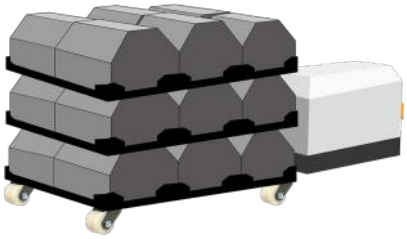

無人搬送車

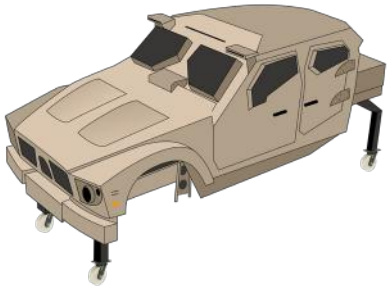

自動車ライン

単位：mm

可動式ホイール型番	ブレーキ用のホイール型番	固定式ホイール型番
UGXT-200-ASF-HUQ	UGXT-200-BSF-HUQ	UGXT-200-ARF-HUQ
UGXT-250-ASF-HUQ	UGXT-250-BSF-HUQ	UGXT-250-ARF-HUQ
UGXT-300-ASF-HUQ	UGXT-300-BSF-HUQ	UGXT-300-ARF-HUQ
UGXT-200-ASF-MCQ	UGXT-200-BSF-MCQ	UGXT-200-ARF-MCQ
UGXT-250-ASF-MCQ	UGXT-250-BSF-MCQ	UGXT-250-ARF-MCQ
UGXT-300-ASF-MCQ	UGXT-300-BSF-MCQ	UGXT-300-ARF-MCQ

超重荷重用 -UGXT シリーズ

使用温度：-10~+90°C

	ホイール素材	ホイールキャリヤ素材	ホイールの直径	ホイール幅	総高さ	偏心距離	シャーシのサイズ	シャーシの穴間隔	穴径	耐荷重 (Kg)
	PU Shore A95	焼付塗装 / 亜鉛メッキ	200	100	280	75	255 X 215	210 X 160	18	2500
			250		330	80				2900
			300		380	90				3300
	MC ナイロン Shore D80		200		280	75				6000
			250		330	80				7000
			300		380	90				8000