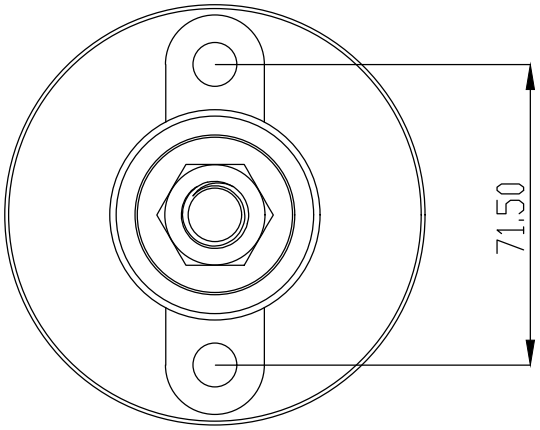

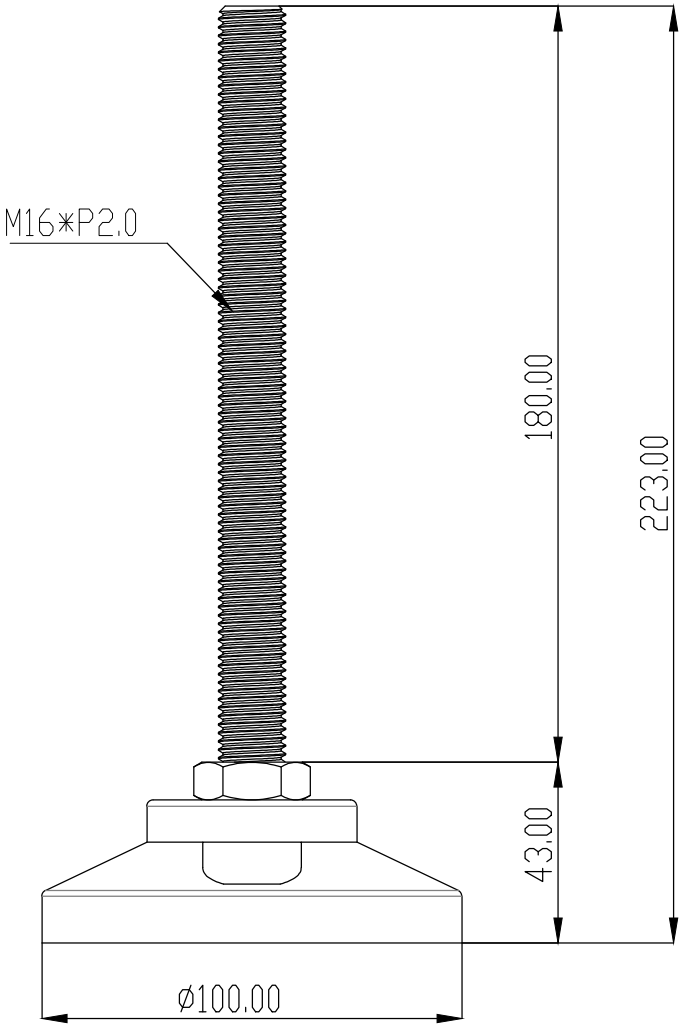

Note：
1.廠牌：HIT
2.底座：尼龍射出一體成型
3.螺絲：#304不鏽鋼
4.荷重：600KG

除非另有指定 ： 否則尺寸是以毫米為單位 表面加工 ： 公差 ： 線性 ： 角度 ：	加工處理 ：	去除毛邊 與銳角	不要縮放工程圖 / 修訂版

	姓名	簽名	日期
繪製者			
檢查者			
校准者			
製程			
品管			

標題 ：

鎬億企業有限公司

材料 ：

工程圖編號 DS9016180

A4

重量 ：

比例 :1:1.8

圖頁 1 OF 1