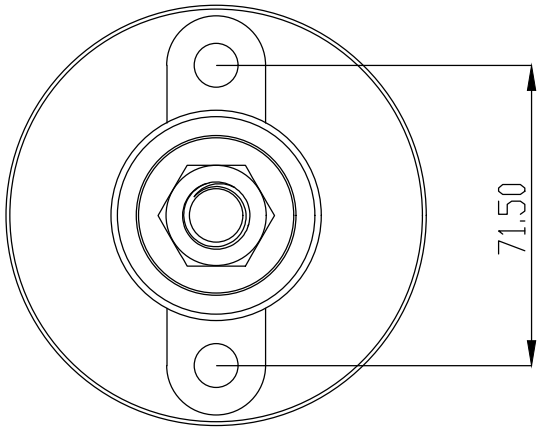

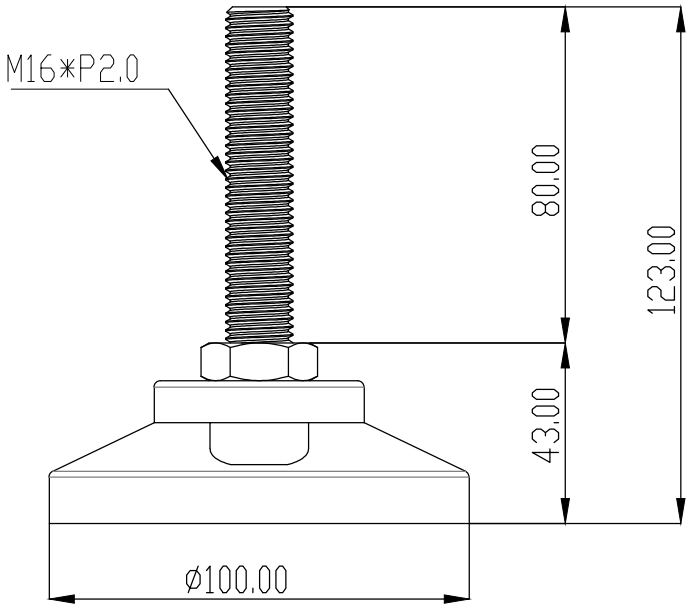

Note：

1. 廠牌：HIT
2. 底座：尼龍射出一體成型
3. 螺絲：#304不鏽鋼
4. 荷重：600KG

除非另有指定 ：
否則尺寸是以毫米為單位
表面加工 ：
公差 ：
線性 ：
角度 ：

加工處理 ：

去除毛邊
與銳角

不要縮放工程圖

修訂版

	姓名	簽名	日期
繪製者			
檢查者			
核准者			
製程			
品管			

材料 ：

重量 ：

標題 ：

鎬億企業有限公司

工程圖編號

DS9016080

A4

比例 :1:1.8

圖頁 1 OF 1