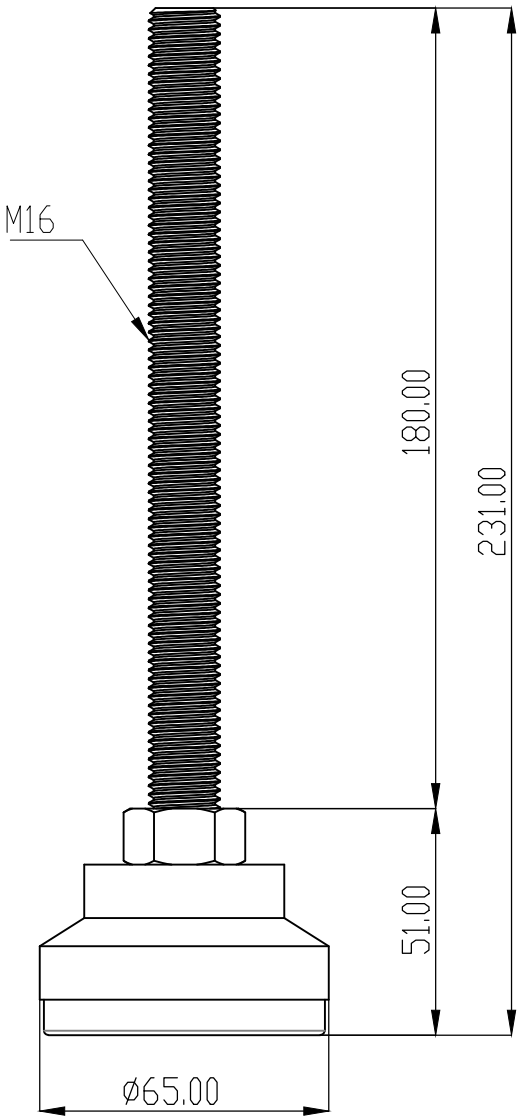


NOTE:

1. 廠牌:HIT
2. 底部:鋁合金壓鑄一體成型
3. 螺絲:SS41(鍍鋅)
4. 荷重:500kg

| | | | |
|---|---|---|---|
| 除非另有指定 :<br>否則尺寸是以毫米為單位<br>表面加工 :<br>公差 :<br>線性 :<br>角度 : | 加工處理 : | 去除毛邊<br>與銳角 | 不要縮放工程圖 / 修訂版 |

| | 姓名 | 簽名 | 日期 |
|---|---|---|---|
| 繪製者 | | | |
| 檢查者 | | | |
| 校准者 | | | |
| 製程 | | | |
| 品管 | | | |

標題 :

鎬億企業有限公司

材料 :

重量 :

工程圖編號 L6016180R

A4

比例 :1:1.7

圖頁 1 OF 1