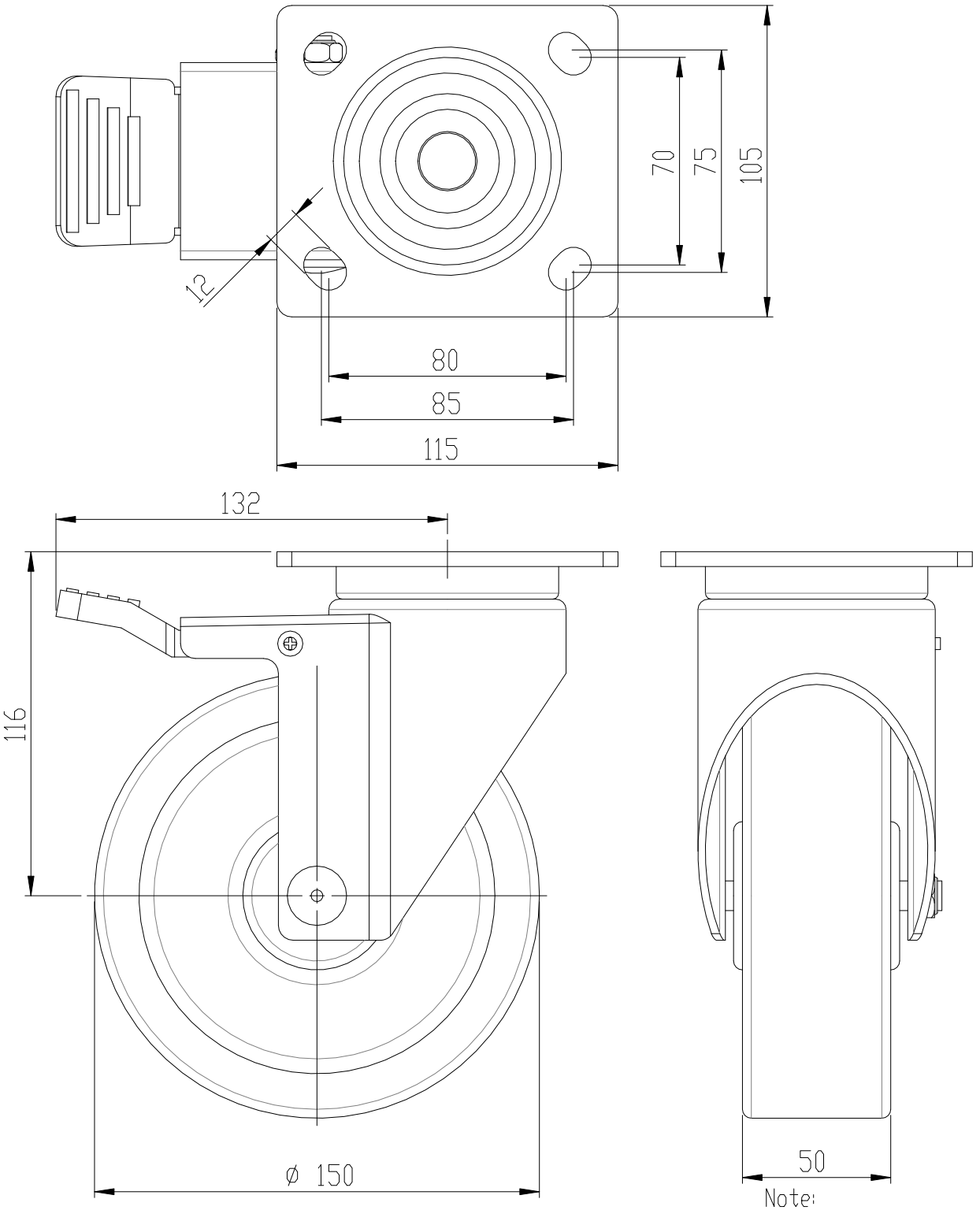

Note:
1. 廠牌：HIT
2.輪架：SUS304
3.輪子：?色橡?
4.培林：6202*2
5.荷重：200kg

除非?有指定 ： 否則尺寸是以?米為?位 表面加工 ： 公差 ： 線性 ： 角度 ：	加工?理:	去除毛? ??角	不要縮放工程? / 修訂版
			HIT ?億企業有限公司

	姓名	?名	日期			
?製者						
??者						
核准者						
製程						
品管				材料 ：		
				重量 ：		

標題:

6ERSTHOB

工程?編?

A4

比例 :1:5

?頁 1 OF 1