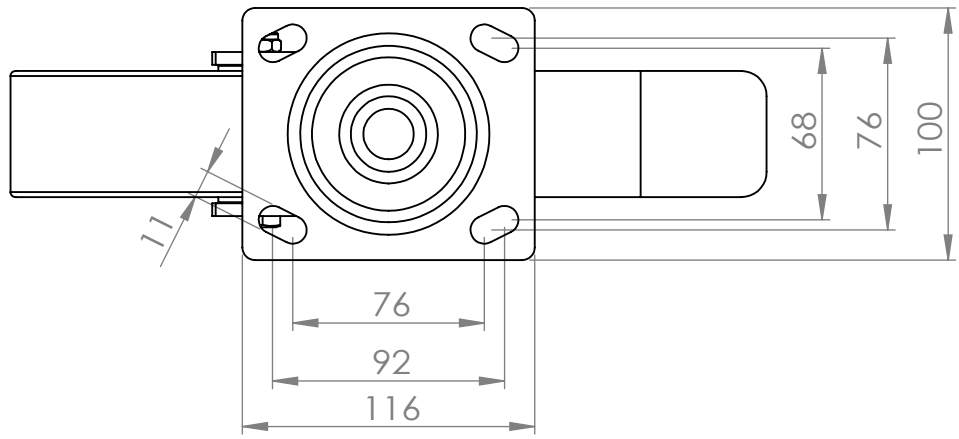

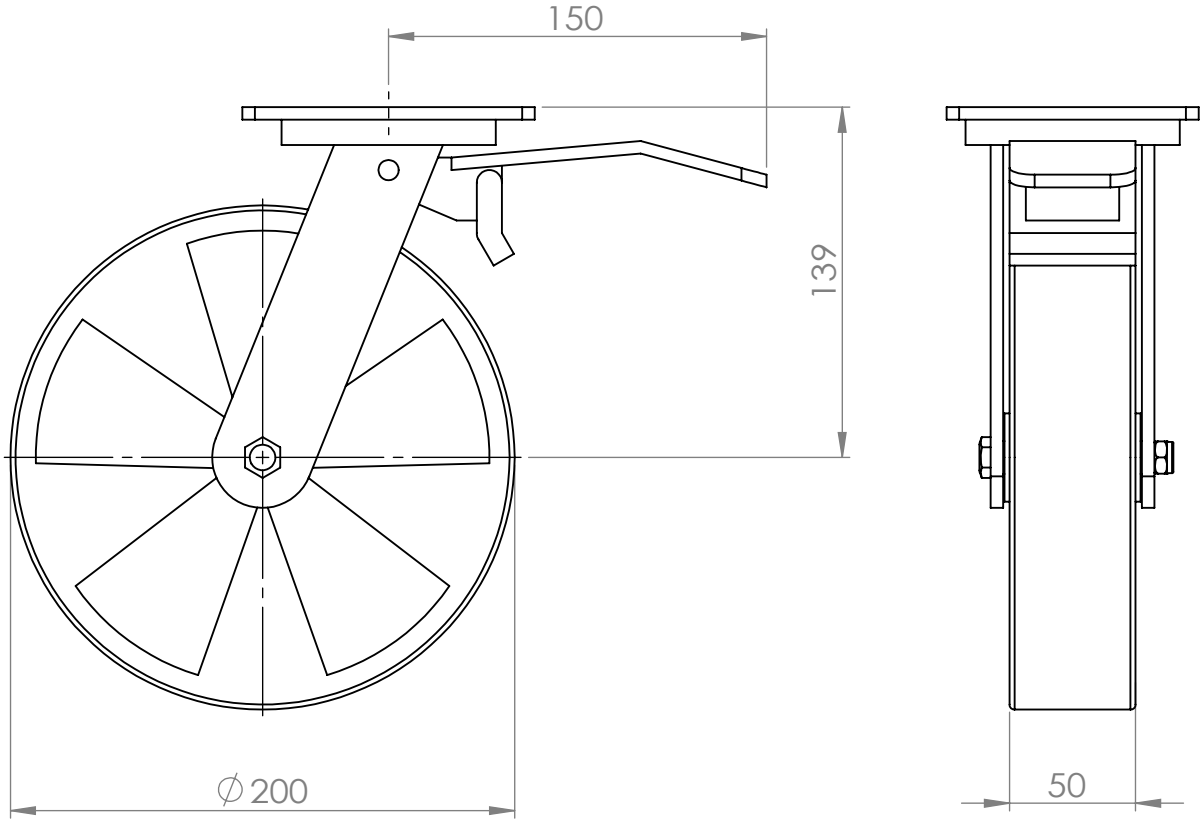

Note:
1.廠牌：HIT
2.輪架：黑色烤漆
3.輪子：藍色PU鋁芯
4.培林：6203*2
5.荷重：450kg

除非另有指定: 否則尺寸是以毫米為單位 表面加工: 公差: 線性: 角度:	加工處理:	去除毛邊 與銳角	不要縮放工程圖 / 修訂版
			HIT 鎬億企業有限公司

	姓名	簽名	日期
繪製者			
檢查者			
核准者			
製程			
品管			

標題:

8EMAC513HDB

材料:

工程圖編號

A4

重量:

圖頁 1 OF 1