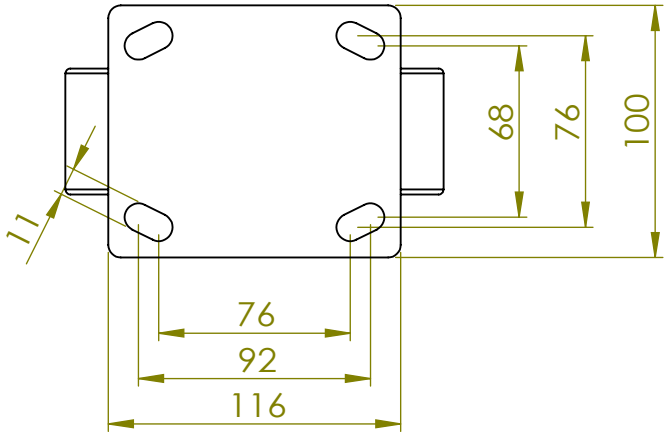

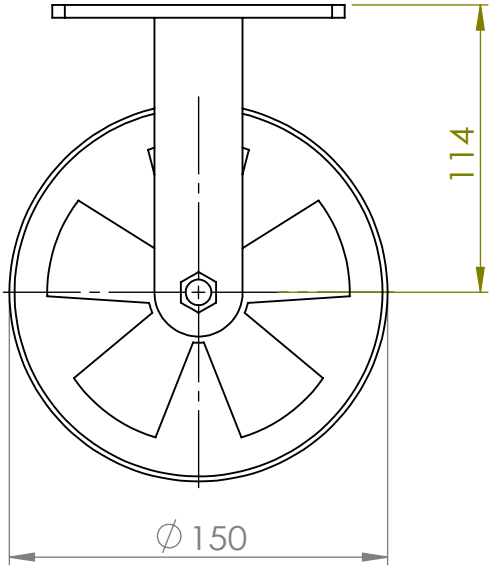

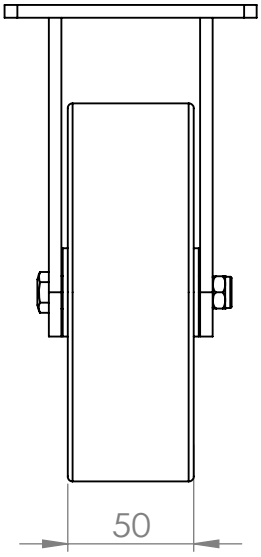

Note:
1.廠牌：HIT
2.輪架：黑色烤漆
3.輪子：藍色PU鋁芯
4.培林：6203*2
5.荷重：350kg

除非另有指定: 否則尺寸是以毫米為單位 表面加工: 公差: 線性: 角度:	加工處理:			去除毛邊 與銳角	不要縮放工程圖	修訂版
					HIT 鎬億企業有限公司	
	姓名	簽名	日期		標題:	
繪製者					6EMAC513HDC	
檢查者						
核准者						
製程						
品管				材料:	工程圖編號	A4
				重量:		圖頁 1 OF 1