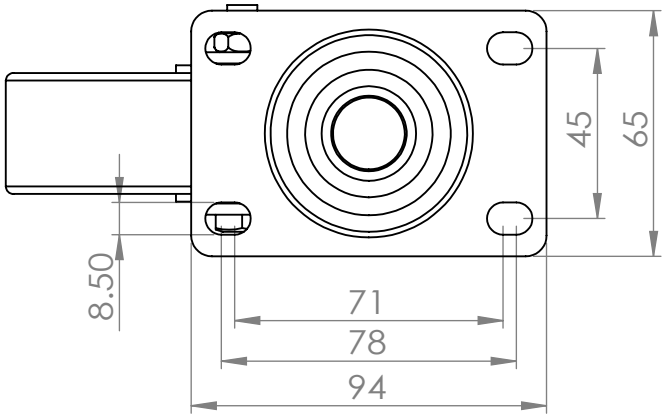


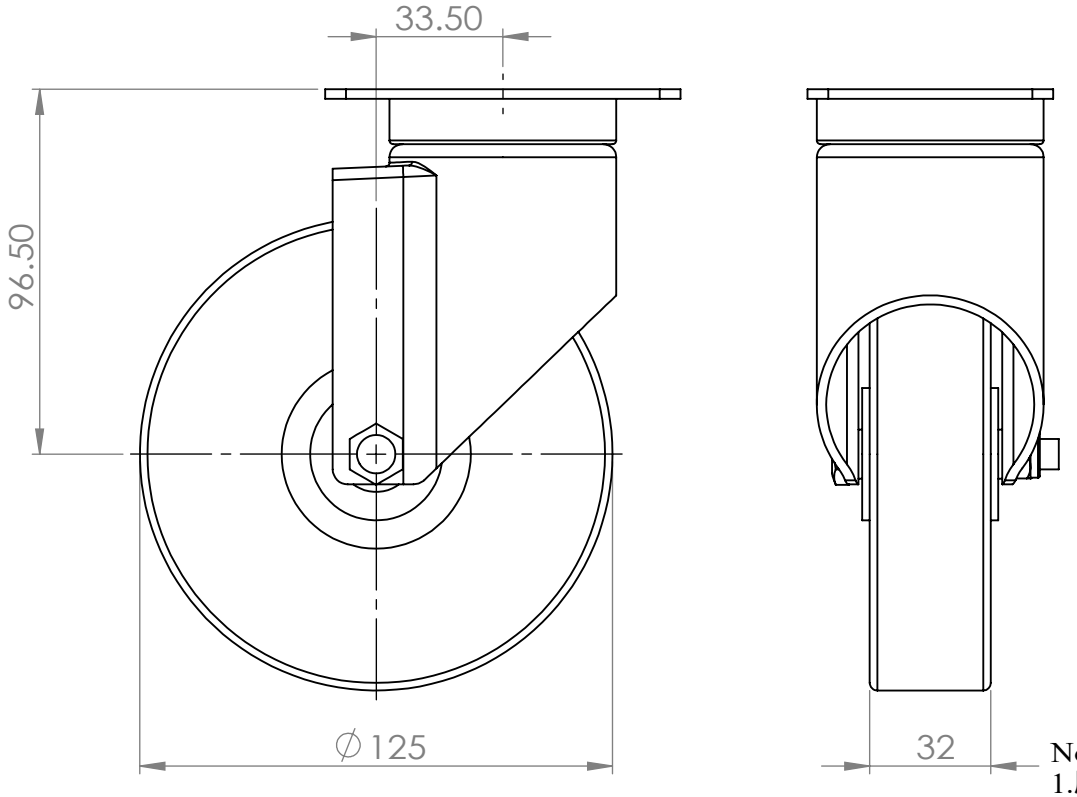


Note:
1.廠牌：HIT
2.輪架：鍍鋅
3.輪子：黃色PU鋁芯
4.培林：6002*2
5.荷重：180kg

| | | | |
|---|---|---|---|
| 除非另有指定:<br>否則尺寸是以毫米為單位<br>表面加工:<br>公差:<br>線性:<br>角度: | 加工處理: | 去除毛邊<br>與銳角 | 不要縮放工程圖 / 修訂版 |
| | | | HIT 鎬億企業有限公司 |

| | 姓名 | 簽名 | 日期 |
|---|---|---|---|
| 繪製者 | | | |
| 檢查者 | | | |
| 核准者 | | | |
| 製程 | | | |
| 品管 | | | |

標題:

# 5UAC325HDA

材料:

工程圖編號

A4

重量:

圖頁 1 OF 1