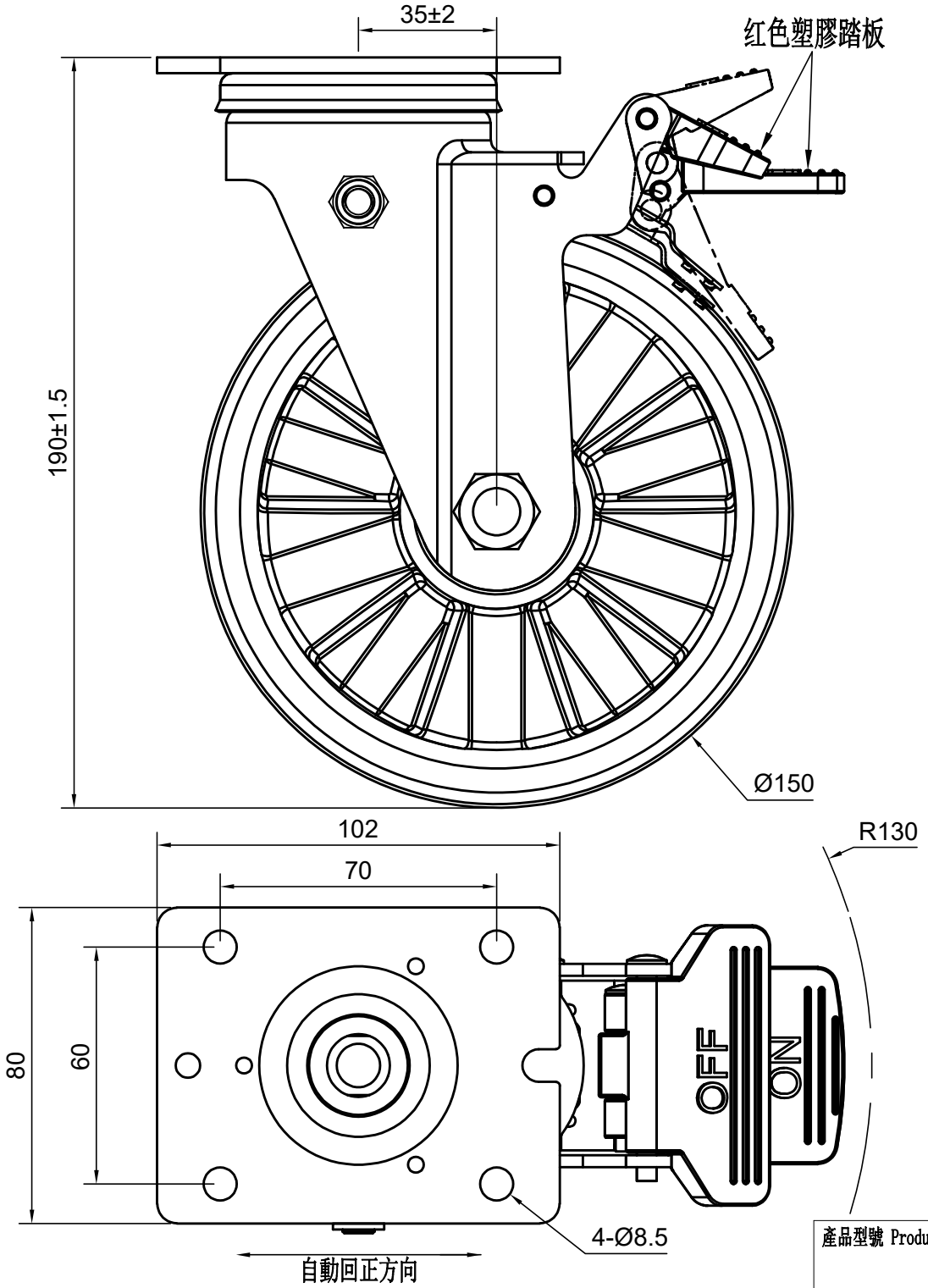


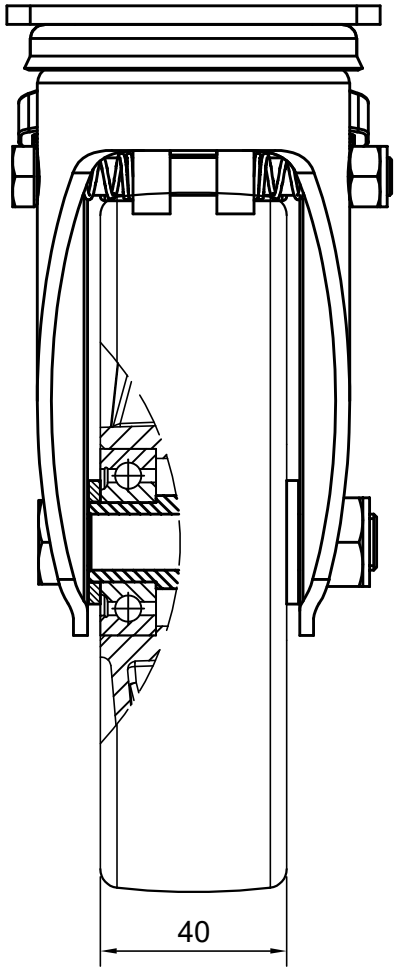


規格:

1. 輪子材質:聚氨酯,顏色:灰色,輪芯:鋁
2. 輪組抗靜電值:$10^5$~$10^9$
3. 單顆輪子荷重:300kg

| 投影視角 Projection Type | | 比例 Scale | 1:1 |
|---|---|---|---|

產品型號 Product Name: 6PUGAUHDB

鎬億企業有限公司