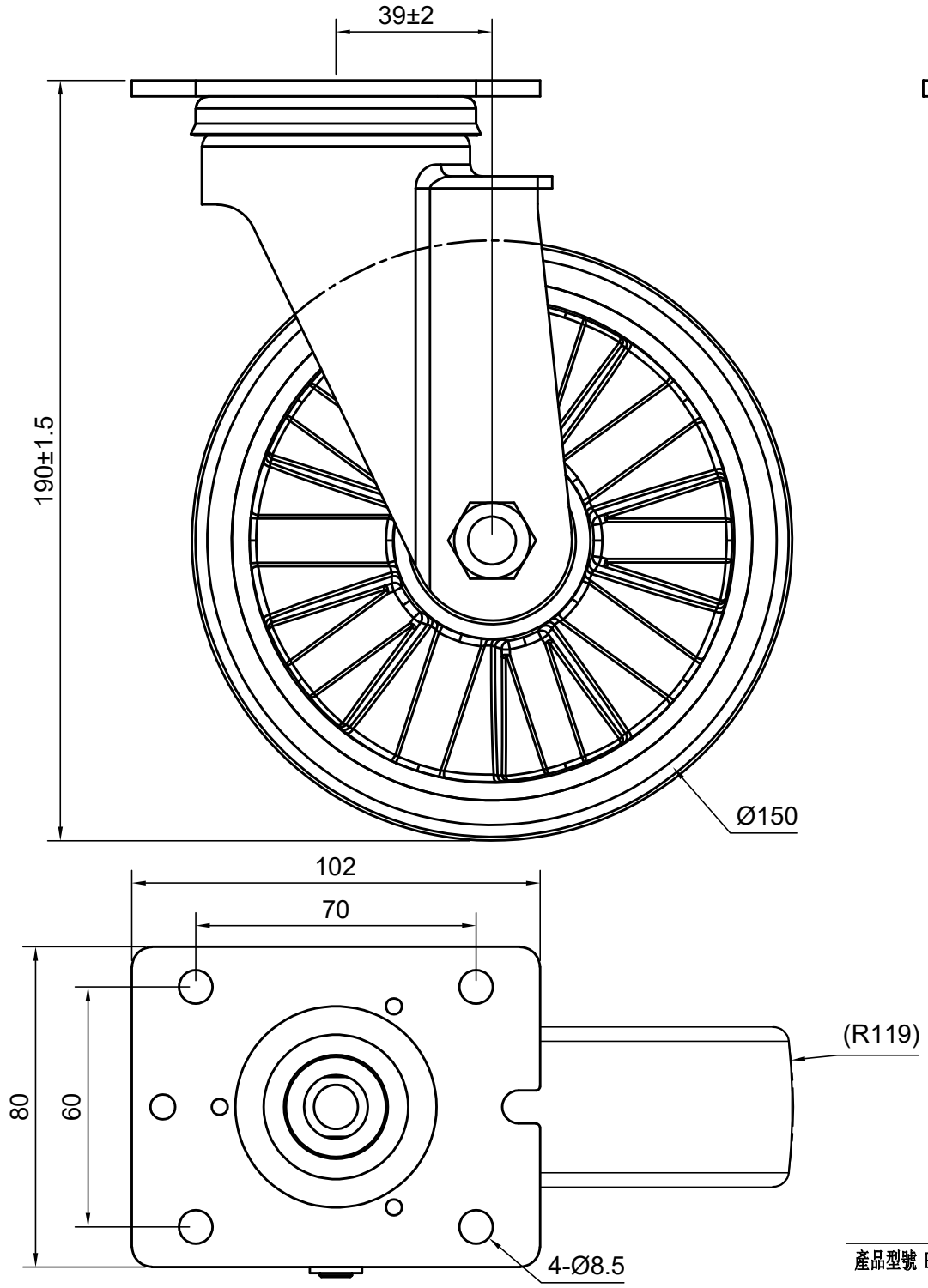

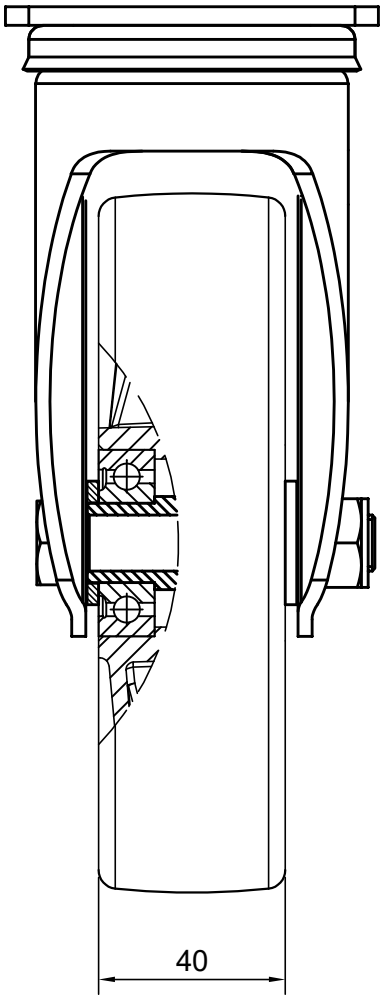

規格:

1. 輪子材質:聚氨酯, 顏色:灰色, 輪芯:鋁
2. 輪組抗靜電值:10^5~10^9
3. 單顆輪子荷重:300kg

投影視角 Projection Type		比例 Scale	1:1

產品型號 Product Name: 6PUGAUHDA

鎬億企業有限公司