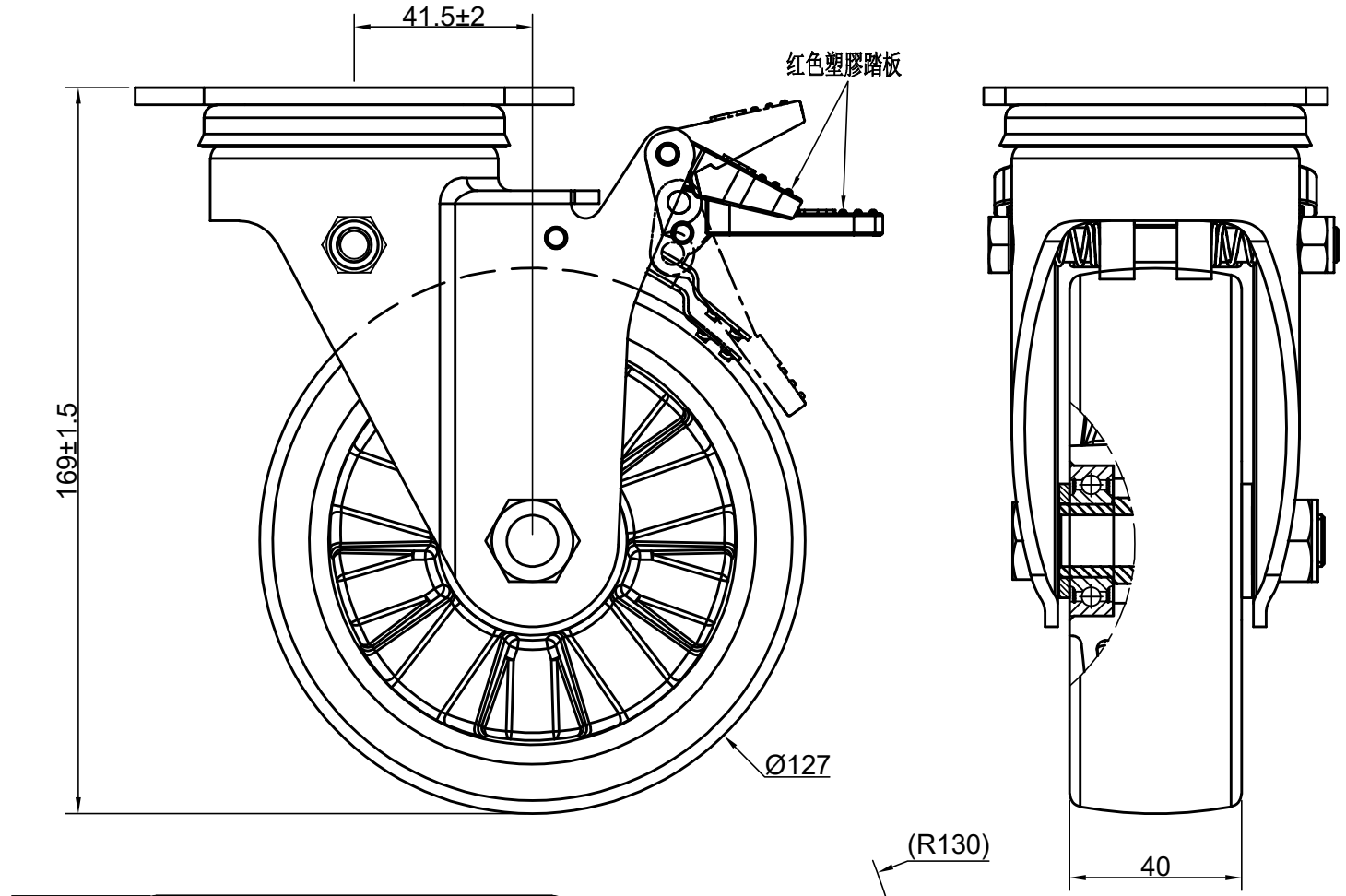

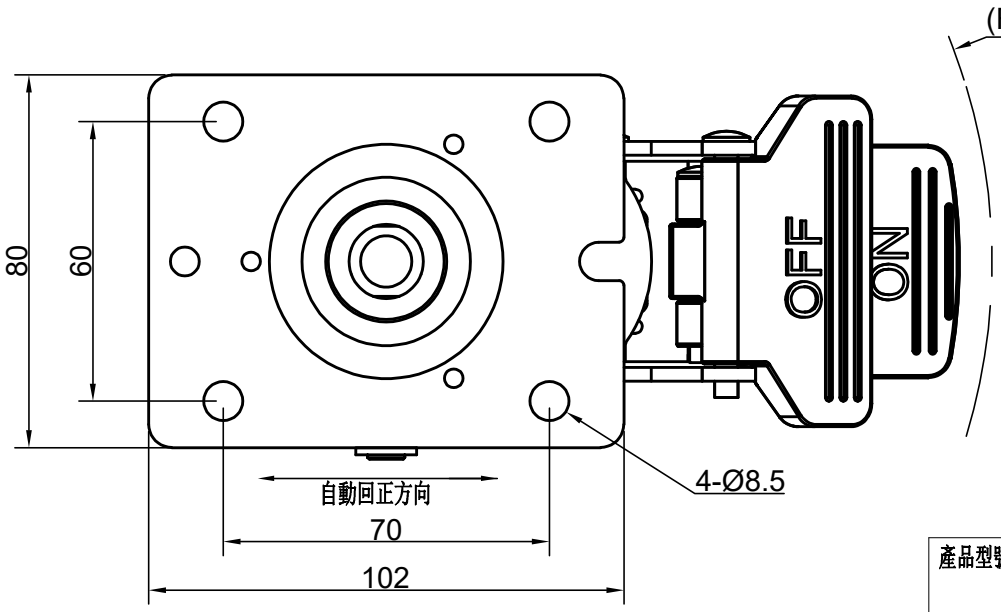

規格:

1. 輪子材質:聚氨酯,顏色:灰色,輪芯:鋁
2. 輪組抗靜電值:10^5~10^9
3. 單顆輪子荷重:200kg

投影視角 Projection Type	比例 Scale	1:1

產品型號 Product Name: 5PUGAUHDB

鎬億企業有限公司