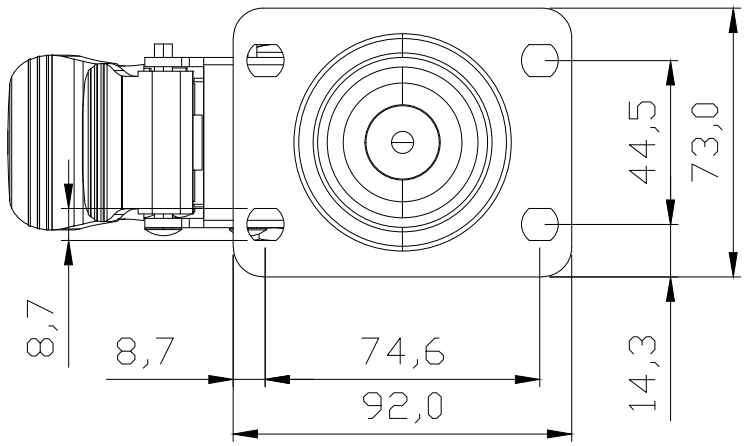

NOTE:

1.廠牌:HIT
2.輪架:黑色電泳處理
3.輪子:紅色PU聚氨酯
4.抗靜電效果:10^6~10^9
5.單顆荷重:120kg

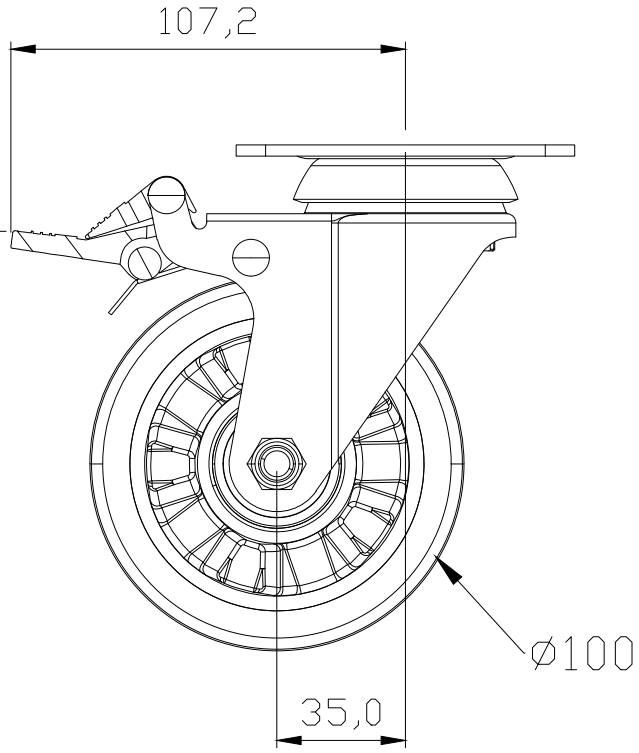

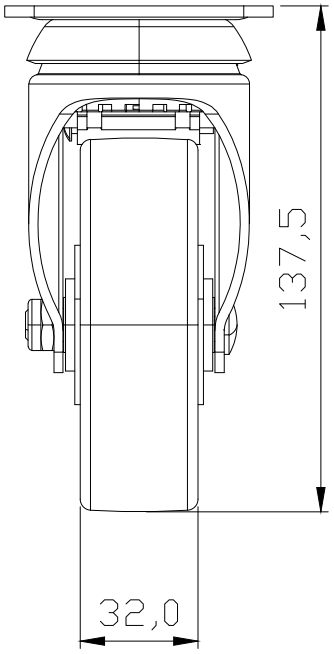

除非另有指定 :
否則尺寸是以毫米為單位
表面加工 :
公差 :
線性 :
角度 :

加工處理 :

去除毛邊
與銳角

不要縮放工程圖

修訂版

	姓名	簽名	日期
繪製者			
檢查者			
核准者			
製程			
品管			

材料 :

重量 :

標題 :

鎬億企業有限公司

工程圖編號

4ATBHDB

A4

比例 :1:2

圖有 1 OF 1