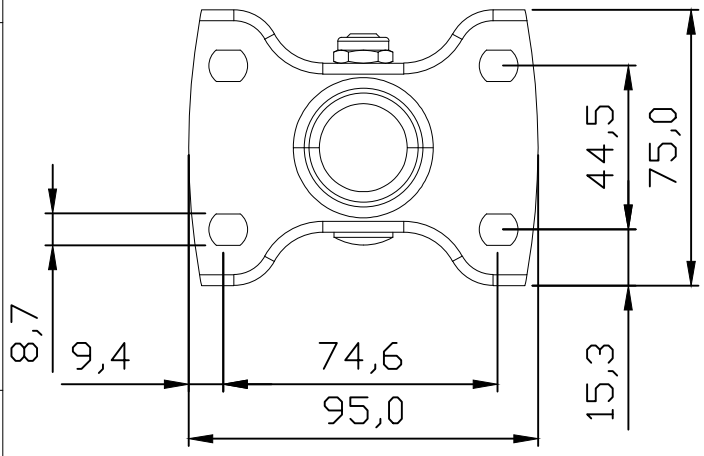

NOTE:

1.廠牌:HIT

2.輪架:黑色電泳處理

3.輪子:灰色PU聚氨酯

4.抗靜電效果:10^6~10^9

5.單顆荷重:100kg

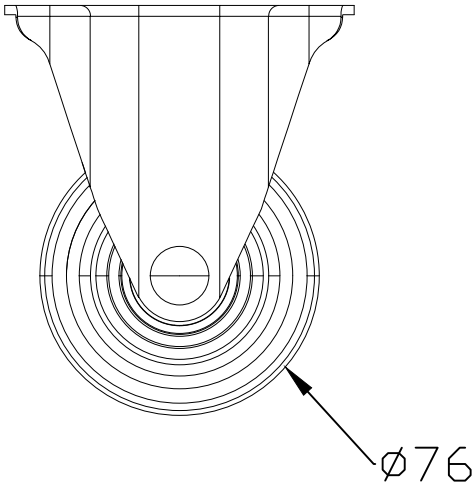

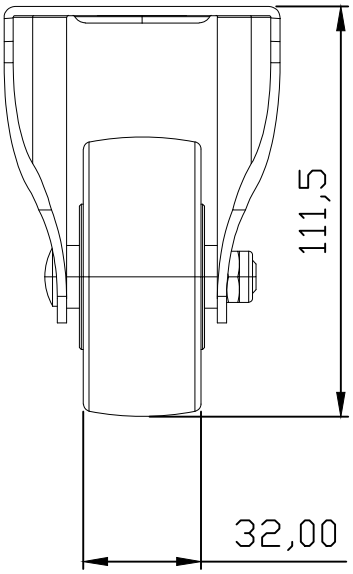

除非另有指定 :
否則尺寸是以毫米為單位
表面加工 :
公差 :
線性 :
角度 :

加工處理 :

去除毛邊
與銳角

不要縮放工程圖

修訂版

	姓名	簽名	日期
繪製者			
檢查者			
核准者			
製程			
品管			

材料 :

重量 :

機體 :

鎬億企業有限公司

工程圖編號

3ATBHDC

A4

比例 :1:2

圖頁 1 OF 1