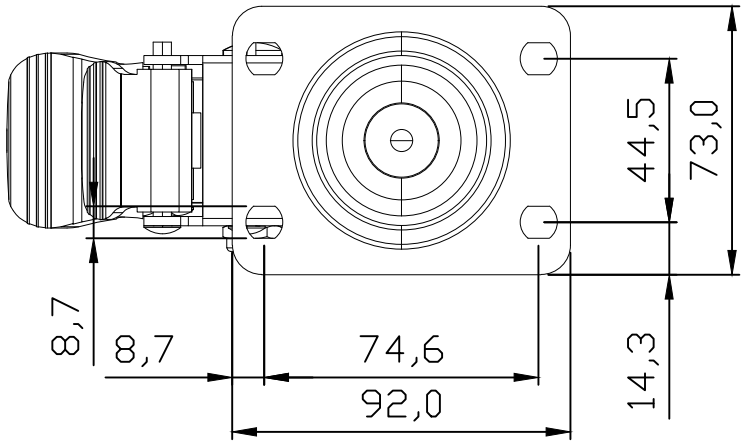


NOTE:

1.廠牌:HIT

2.輪架:黑色電泳處理

3.輪子:灰色PU聚氨酯

4.抗靜電效果:$10^6$~$10^9$

5.單顆荷重:100kg

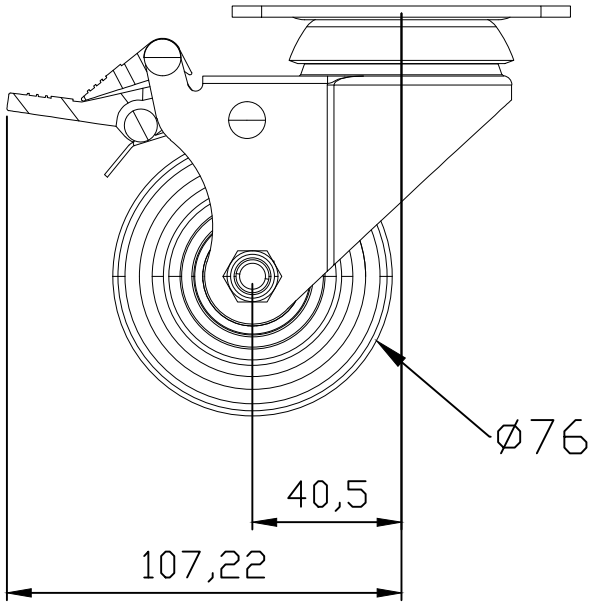


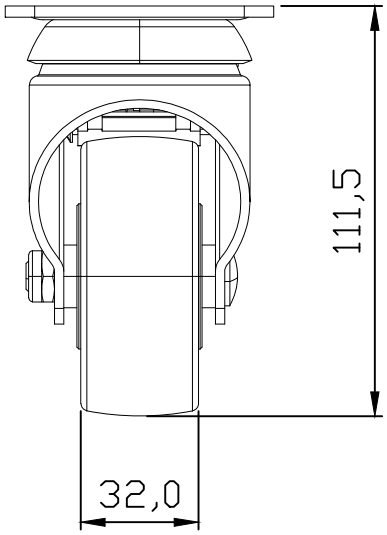


| | | | |
|---|---|---|---|
| 除非另有指定 ：<br>否則尺寸是以毫米為單位<br>表面加工 ：<br>公差 ：<br>線性 ：<br>角度 ： | 加工處理 ： | 去除毛邊<br>與銳角 | 不要縮放工程圖 / 修訂版 |

| | 姓名 | 簽名 | 日期 |
|---|---|---|---|
| 繪製者 | | | |
| 檢查者 | | | |
| 核准者 | | | |
| 製程 | | | |
| 品管 | | | |

材料 ：

重量 ：

標題 ：

鎬億企業有限公司

工程圖編號

3ATBHDB

A4

比例 :1:2

圖頁 1 OF 1