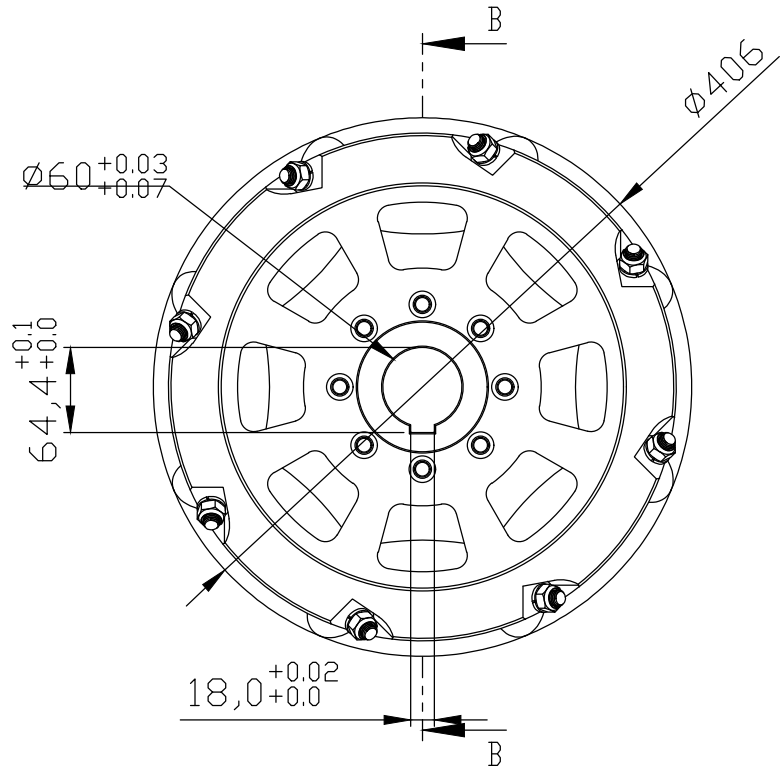

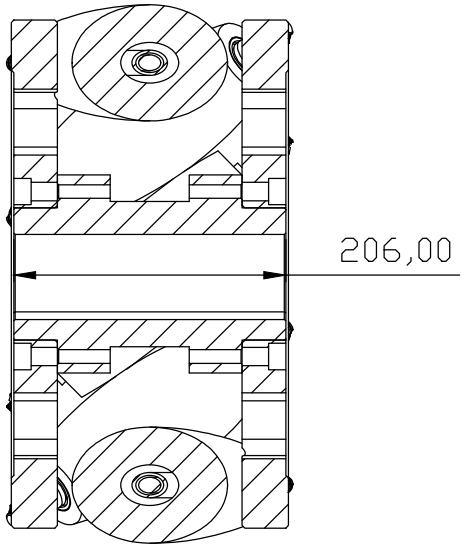

剖面圖 B-B

輪框:鋁(7075)

螺桿 合金鋼材質

8顆滾子:PU聚氨酯

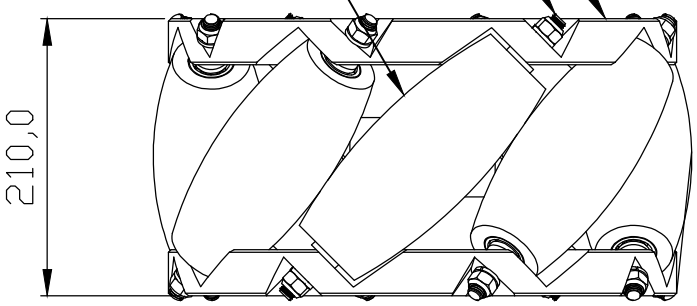

品名:16吋麥克納姆輪

滾子數量:8pcs

單顆重量:55kg

單顆輪組荷重:1500kg

除未另有指定 :
否則尺寸是以毫米為單位
表面加工 :
公差 :
線性 :
角度 :

加工順序 :

去除毛邊
銳角

不要縮放工程圖

修訂版

	姓名	簽名	日期
繪製者			
檢查者			
核准者			
製程			
品管			

材料 :

重量 :

鎬億企業有限公司

工程圖編號 HIT406AHD-A

A3

比例 1:5

圖表 1 OF 1