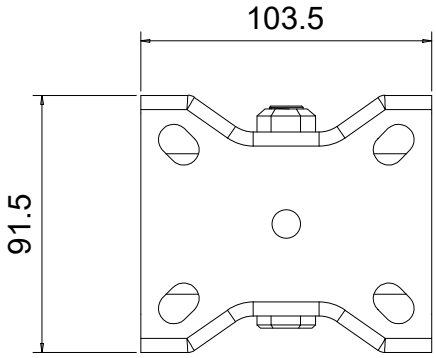

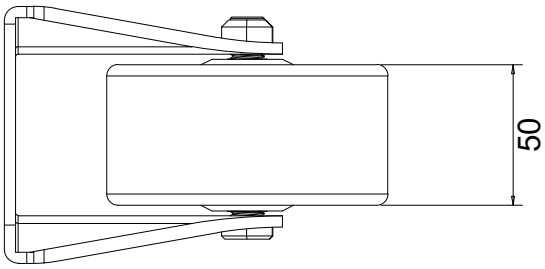

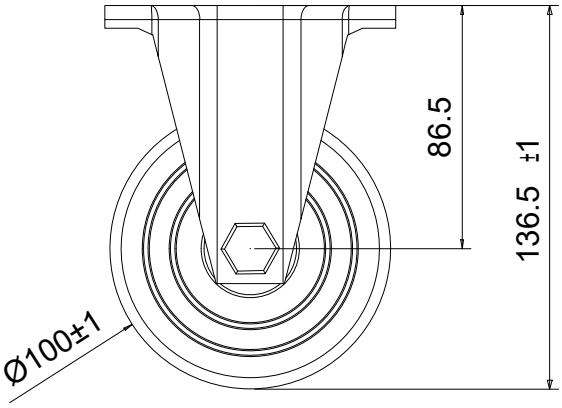

Note:
1. 廠牌 : HIT
2. 輪架 : 黑色電著
3. 輪子 : 黑色尼龍
4. 荷重 : 800kg

除非另有指定 : 否則尺寸是以毫米為單位 表面加工 : 公差 : 線性 : 角度 :	加工處理:	去除毛邊 與銳角	不要縮放工程圖 / 修訂版
			HIT 鎬億企業有限公司

	姓名	簽名	日期
繪製者			
檢查者			
核准者			
製程			
品管			

材料 :

重量 :

標題:

4JPCHD

工程圖編號

A4

比例 :1:5

圖頁 1 OF 1