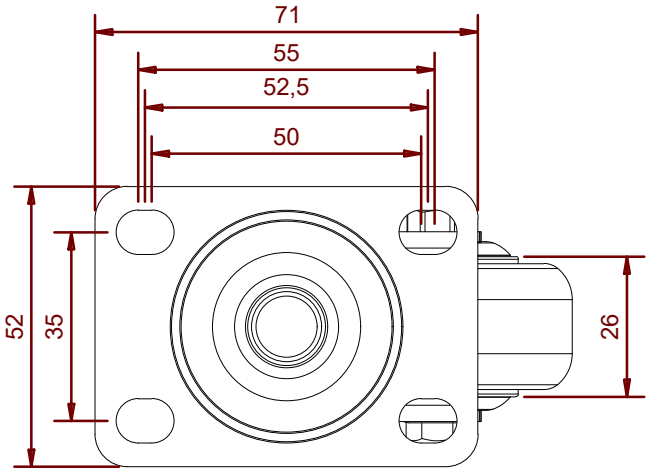

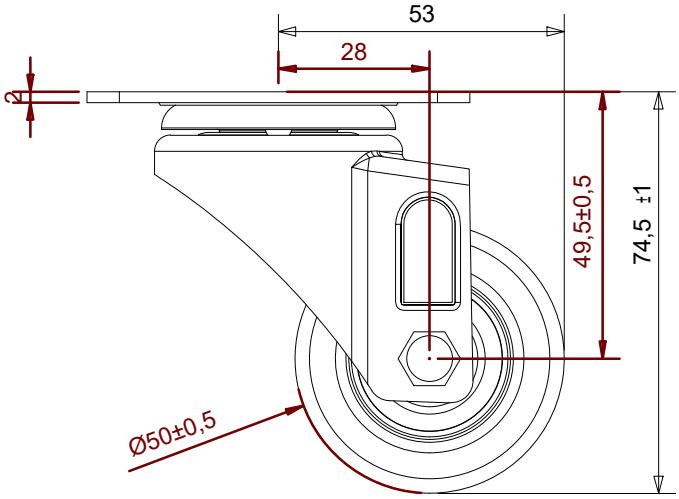

NOTE:

1. 廠牌:HIT
2. 輪架:鍍鋅
3. 輪子:尼龍
4. 荷重:60kg

除非另有指定 ： 否則尺寸是以毫米為單位 表面加工 ： 公差 ： 線性 ： 角度 ：	加工處理 ：	去除毛邊 與銳角	不要縮放工程圖 / 修訂版

	姓名	簽名	日期
繪製者			
檢查者			
核准者			
製程			
品管			

材料 ：

重量 ：

標題 ：

鎬億企業有限公司

工程圖編號

2NYH42A

A4

比例 :1:3

圖頁 1 OF 1